Scheda tecnica

JO480-20WW

Applique Led 18W - 230Vac - Corpo nero - Bianco caldo - Serie Wall

Applique - Nero - Bianco caldo - 1190lm - 120° - 18W - 230Vac (200-240Vac) - 3000K

IP65

Dati del Prodotto

Alpha

Paese di origine:	N/A

Caratteristiche Generali

Marca:	Jolight
Classe ETIM:	EC000062
Alimentazione:	N/A
Installazione:	N/A
Distanza visibilità:	N/A
Funzione memoria:	N/A
Numero cicli di accensione:	30000 cicli
Numero dispositivi comandabili:	N/A
Range Wi-Fi:	N/A
Sezione conduttori:	N/A

Serie	Wall XL
Adatto per tubi	N/A
Dispositivi comandabili	N/A
Configurazione iniziale	N/A
Frequenza di trasmissione Wi-Fi	N/A
Indicatore di stato	N/A
Numero di pulsanti collegabili	N/A
Piattaforme compatibili	N/A
Rischio fotobiologico	Esente
Tempo di vita L70B50	30000 h

Caratteristiche Elettriche

Alimentatore:	Integrato
Carico max.:	N/A
Tens. funzionamento AC:	230Vac (200-240Vac)
Fattore di potenza PF:	0.9
Potenza Canale Blue:	N/A
Potenza Canale Red:	N/A
Potenza nominale (36V):	N/A
Tolleranza d'ingresso:	-10% +6%

Potenza	18 W
Classe isolamento	I
Dimmerabile	no
Potenza Autoconsumo	N/A
Potenza Canale Green	N/A
Potenza Canale White	N/A
Protezioni	N/A

Alpha Elettronica si riserva il diritto di modificare i prodotti in qualsiasi momento senza obbligo di preavviso. I prodotti offerti da Alpha Elettronica S.r.l. possono subire modifiche techiche e/o estetiche per contingenti esigenze di produzione e o per causa di forza maggiore.

Scheda tecnica

Caratteristiche Meccaniche

Altezza:	100 mm	Fissaggio	N/A
Forma:	N/A	Tipo	N/A
Tipo contatto:	N/A	Colore corpo	Nero
Cornice:	Alluminio verniciato	Diametro lente	N/A
Dimensioni:	97.7mm x 242mm x 100mm	Dimensioni	N/A
Grado di protezione:	IP65	Ingrandimento	N/A
Larghezza:	242 mm	Lunghezza	97,7 mm
Lunghezza braccio:	N/A	Materiale attuatore	N/A
Materiale corpo:	Alluminio verniciato	Materiale lente	N/A
Orientabile:	no	Per profili	N/A
Peso alluminio al metro:	N/A	Peso cover al metro	N/A
Res. Meccanica:	IK06		

Caratteristiche Termiche

Temp. di funzionamento:	-10 / 40 °C

Caratteristiche di Illuminazione

Angolo di emissione:	120 °	Colore	Bianco caldo
CRI:	80 %	Flusso	1190 lm
Starting time:	0,2 s		

Caratteristiche Sorgente Luminosa

Temp. Colore:	3000K

Dati basilari

Descr2.ENG:	N/A

Predefinito

EAN13:	8017443669062	Layout	N/A
DispoData:	N/A	In Promo	N/A
DatiConfiguratore:	N/A	SPR_Descrizione_ENG	N/A
SPR_Descrizione_ITA:	N/A	SPR_DT_Footer	N/A
Energy Label:	N/A	Str.Etic.ENG	N/A
Str.Etic.ITA:	N/A	Keywords	N/A
PercorsoArticolo:	N/A	SPR_StringaConfezioneSlim	N/A
SPR_StringaImballoSlim:	N/A	SPR_StringaMultiploSlim	N/A
StringaPackaging:	N/A	SPR_StringaPrezzoPerSlim	N/A
Tipo Confezione:	Scatola	Video	N/A

Alpha Elettronica si riserva il diritto di modificare i prodotti in qualsiasi momento senza obbligo di preavviso. I prodotti offerti da Alpha Elettronica S.r.l. possono subire modifiche techiche e/o estetiche per contingenti esigenze di produzione e o per causa di forza maggiore.

Scheda tecnica

Disegni Tecnici

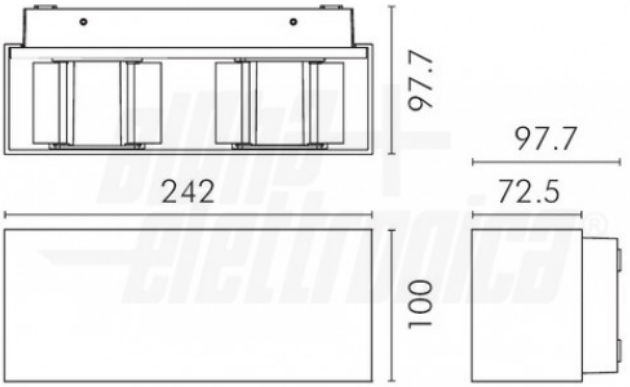

Dati Fotometrici

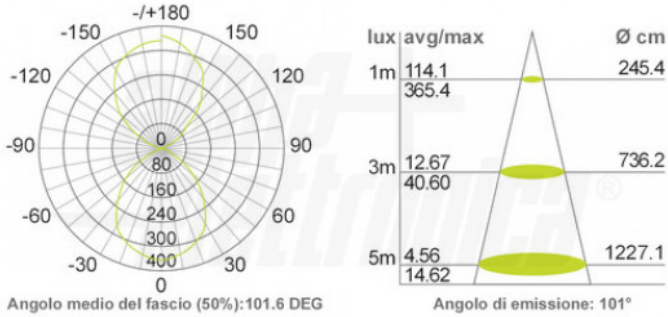

Alpha Elettronica si riserva il diritto di modificare i prodotti in qualsiasi momento senza obbligo di preavviso. I prodotti offerti da Alpha Elettronica S.r.l. possono subire modifiche techiche e/o estetiche per contingenti esigenze di produzione e o per causa di forza maggiore.