Scheda tecnica

JO390/014NW

Faretto LED da incasso rotondo - 1W - 350mA - Alluminio - Bianco naturale - Serie Agos

Attenzione

Alimentazione in corrente costante.
Usare solo l'alimentatore in dotazione.
Alimentatori errati danneggiano il prodotto.

Mini Downlight - Naturale - Bianco naturale - 80lm - 15° - 1W - 230Vac - 4000K

Alimentatore 350mA corrente costante - Dimensioni 36.6x26.2x21mm

IP20

Dati del Prodotto

Alpha

Conforme ROHS:	Sì	Paese di origine	China

Caratteristiche Generali

Marca:	Jolight	Serie	Agos
Classe ETIM:	EC001744	Adatto per tubi	N/A
Alimentazione:	N/A	Dispositivi comandabili	N/A
Installazione:	N/A	Configurazione iniziale	N/A
Distanza visibilità:	N/A	Frequenza di trasmissione Wi-Fi	N/A
Funzione memoria:	N/A	Indicatore di stato	N/A
Numero cicli di accensione:	15000	Numero di pulsanti collegabili	N/A
Numero dispositivi comandabili:	N/A	Numero Led	1
Piattaforme compatibili:	N/A	Range Wi-Fi	N/A
Rischio fotobiologico:	Esente	Sezione conduttori	N/A
Tempo di vita L70B50:	30000 h	Tipo di led	smd 3535

Alpha Elettronica si riserva il diritto di modificare i prodotti in qualsiasi momento senza obbligo di preavviso. I prodotti offerti da Alpha Elettronica S.r.l. possono subire modifiche techiche e/o estetiche per contingenti esigenze di produzione e o per causa di forza maggiore.

Scheda tecnica

Caratteristiche Elettriche

Alimentatore:	Esterno (incluso)	Potenza	1 W
Carico max.:	N/A	Tens. funzionamento AC	230Vac
Classe isolamento:	II	Corrente ingresso max	100 mA
Dimmerabile:	no	Fattore di potenza PF	0.4
Frequenza:	50-60Hz	Potenza Autoconsumo	N/A
Potenza Canale Blue:	N/A	Potenza Canale Green	N/A
Potenza Canale Red:	N/A	Potenza Canale White	N/A
Potenza nominale (36V):	N/A	Protezioni	N/A
Tolleranza d'ingresso:	±10%		

Caratteristiche Meccaniche

Altezza:	24,5 mm	Fissaggio	N/A
Forma:	N/A	Tipo	N/A
Tipo contatto:	N/A	Colore corpo	Naturale
Connessioni:	Connettori e cavetti inclusi	Cornice	Alluminio anodizzato
Diametro:	20 mm	Diametro lente	N/A
Diffusore:	PMMA trasp.	Dimensioni	20mm x 24.5mm
Dimensioni:	N/A	Foro incasso	ø15mm
Grado di protezione:	IP20	Ingrandimento	N/A
Lente:	Simmetrica	Lunghezza braccio	N/A
Lunghezza cavo:	0,15 m	Materiale attuatore	N/A
Materiale corpo:	Alluminio anodizzato	Materiale lente	N/A
Montaggio:	N/A	Orientabile	no
Per profili:	N/A	Peso alluminio al metro	N/A
Peso cover al metro:	N/A		

Caratteristiche Termiche

Temp. di funzionamento:	-10 / 40 °C

Caratteristiche di Illuminazione

Angolo di emissione:	15 °	Colore	Bianco naturale
CRI:	80 %	Flusso	80 lm
Starting time:	0,2 s		

Caratteristiche Sorgente Luminosa

Temp. Colore:	4000K	Corrente Led	350 mA
Tensione Led:	3 Vdc	Tipo Alimentazione	Corrente Costante

Dati basilari

Descr2.ENG:	N/A

Predefinito

EAN13:	8017443619999	Layout	N/A
DispoData:	N/A	In Promo	N/A
DatiConfiguratore:	N/A	SPR_Descrizione_ENG	N/A
SPR_Descrizione_ITA:	N/A	SPR_DT_Footer	N/A
Energy Label:	N/A	Str.Etic.ENG	N/A
Str.Etic.ITA:	N/A	Keywords	N/A
PercorsoArticolo:	N/A	SPR_StringaConfezioneSlim	N/A
SPR_StringaImballoSlim:	N/A	SPR_StringaMultiploSlim	N/A
StringaPackaging:	N/A	SPR_StringaPrezzoPerSlim	N/A
Tipo Confezione:	Scatola	Video	N/A

Alpha Elettronica si riserva il diritto di modificare i prodotti in qualsiasi momento senza obbligo di preavviso. I prodotti offerti da Alpha Elettronica S.r.l. possono subire modifiche techiche e/o estetiche per contingenti esigenze di produzione e o per causa di forza maggiore.

Scheda tecnica

Disegni Tecnici

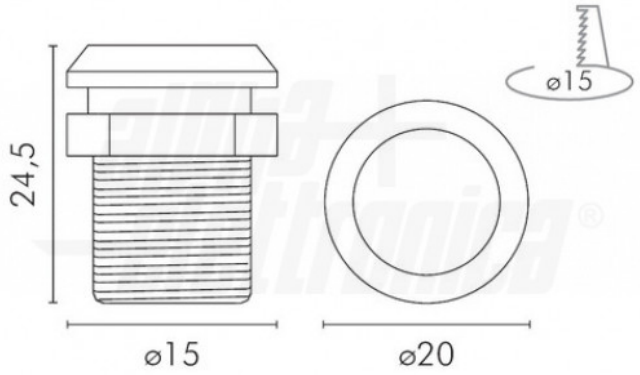

Schema di collegamento di più faretti in serie

Dati fotometrici

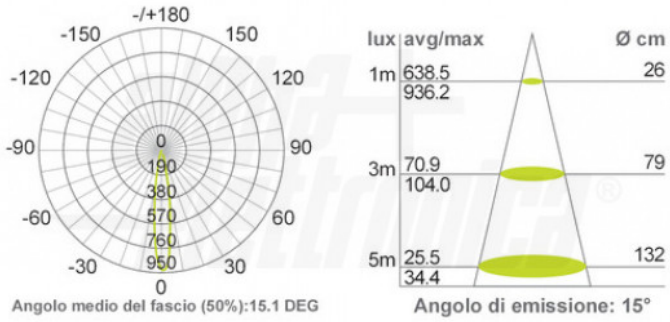

Alpha Elettronica si riserva il diritto di modificare i prodotti in qualsiasi momento senza obbligo di preavviso. I prodotti offerti da Alpha Elettronica S.r.l. possono subire modifiche techiche e/o estetiche per contingenti esigenze di produzione e o per causa di forza maggiore.