# Scheda tecnica

## JO388/022PW

Faretto Led da incasso - 0,3W - 12V - Bianco freddo - Trasparente - Serie Suite

Faretto spot da incasso rotondo pensato per realizzare decorazioni e punti luce.
Sono adatti per uso interno in installazioni da controsoffitto.
Integrano all'interno un Led ad alta luminosità da 5mm con angolo di emissione stretto. Il fascio di luce concentrato consente di realizzare punti luce ed effetti tipo cielo stellato. Grazie alla resistenza interna possono essere alimentati a 12Vdc in parallelo.

**Attenzione:**
Limitazione di corrente ottenuta tramite resistenza integrata.
Tensioni maggiori di 12,5Vdc danneggiano il prodotto.
Le clip laterali in plastica sono sottili per permettere la flessione.
Sforzi eccessivi possono danneggiare le clip.
Prestare attenzione durante l'installazione.

Mini Downlight - Trasparente - Bianco freddo - 30lm - 15° - 0.3W - 12Vdc (11.5-12.5Vdc) - 6000K

Cavetto con connettore - 15cm

IP20

# Dati del Prodotto

## Alpha

| | | | |
|---|---|---|---|
| Conforme ROHS: | Sì | Paese di origine | China |

## Caratteristiche Generali

| | | | |
|---|---|---|---|
| Marca: | Jolight | Serie | Suite |
| Classe ETIM: | EC001744 | Adatto per tubi | N/A |
| Alimentazione: | N/A | Dispositivi comandabili | N/A |
| Installazione: | N/A | Configurazione iniziale | N/A |
| Distanza visibilità: | N/A | Frequenza di trasmissione Wi-Fi | N/A |
| Funzione memoria: | N/A | Indicatore di stato | N/A |
| Numero cicli di accensione: | 15000 | Numero di pulsanti collegabili | N/A |
| Numero dispositivi comandabili: | N/A | Numero Led | 1 |
| Piattaforme compatibili: | N/A | Range Wi-Fi | N/A |
| Rischio fotobiologico: | Esente | Sezione conduttori | N/A |
| Tempo di vita L70B50: | 30000 h | Tipo di led | 5mm |

Alpha Elettronica si riserva il diritto di modificare i prodotti in qualsiasi momento senza obbligo di preavviso. I prodotti offerti da Alpha Elettronica S.r.l. possono subire modifiche techiche e/o estetiche per contingenti esigenze di produzione e o per causa di forza maggiore.

# Scheda tecnica

## Caratteristiche Elettriche

| | | | |
|---|---|---|---|
| Alimentatore: | Esterno (non incluso) | Potenza | 0,3 W |
| Carico max.: | N/A | Tens. funzionamento DC | 12Vdc (11.5-12.5Vdc) |
| Dimmerabile: | si | Potenza Autoconsumo | N/A |
| Potenza Canale Blue: | N/A | Potenza Canale Green | N/A |
| Potenza Canale Red: | N/A | Potenza Canale White | N/A |
| Potenza nominale (36V): | N/A | Protezioni | N/A |

## Caratteristiche Meccaniche

| | | | |
|---|---|---|---|
| Altezza: | 15,5 mm | Fissaggio | N/A |
| Forma: | N/A | Tipo | N/A |
| Tipo contatto: | N/A | Colore corpo | Trasparente |
| Connessioni: | Connettori e cavetti inclusi | Cornice | Plastica |
| Diametro: | 18 mm | Diametro lente | N/A |
| Dimensioni: | 18mm x 15.5mm | Dimensioni | N/A |
| Foro incasso: | ø13mm | Grado di protezione | IP20 |
| Ingrandimento: | N/A | Lunghezza braccio | N/A |
| Lunghezza cavo: | 0,15 m | Materiale attuatore | N/A |
| Materiale corpo: | Plastica | Materiale lente | N/A |
| Montaggio: | N/A | Orientabile | no |
| Per profili: | N/A | Peso alluminio al metro | N/A |
| Peso cover al metro: | N/A | | |

## Caratteristiche Termiche

| | |
|---|---|
| Temp. di funzionamento: | -10 / 40 °C |

## Caratteristiche di Illuminazione

| | | | |
|---|---|---|---|
| Angolo di emissione: | 15 ° | Colore | Bianco freddo |
| CRI: | 80 % | Flusso | 30 lm |
| Starting time: | 0,2 s | | |

## Caratteristiche Sorgente Luminosa

| | |
|---|---|
| Temp. Colore: | 6000K |

## Dati basilari

| | |
|---|---|
| Descr2.ENG: | N/A |

## Predefinito

| | | | |
|---|---|---|---|
| EAN13: | 8017443615304 | Layout | N/A |
| DispoData: | N/A | In Promo | N/A |
| DatiConfiguratore: | N/A | SPR_Descrizione_ENG | N/A |
| SPR_Descrizione_ITA: | N/A | SPR_DT_Footer | N/A |
| Energy Label: | N/A | Str.Etic.ENG | N/A |
| Str.Etic.ITA: | N/A | Keywords | N/A |
| PercorsoArticolo: | N/A | SPR_StringaConfezioneSlim | N/A |
| SPR_StringaImballoSlim: | N/A | SPR_StringaMultiploSlim | N/A |
| StringaPackaging: | N/A | SPR_StringaPrezzoPerSlim | N/A |
| Tipo Confezione: | PolyBag | Video | N/A |

Alpha Elettronica si riserva il diritto di modificare i prodotti in qualsiasi momento senza obbligo di preavviso. I prodotti offerti da Alpha Elettronica S.r.l. possono subire modifiche techiche e/o estetiche per contingenti esigenze di produzione e o per causa di forza maggiore.

# Scheda tecnica

## Disegni Tecnici

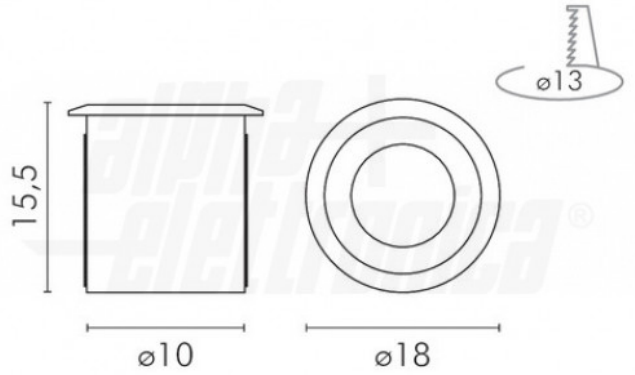


Schema di collegamento di più faretti in parallelo

Dati fotometrici

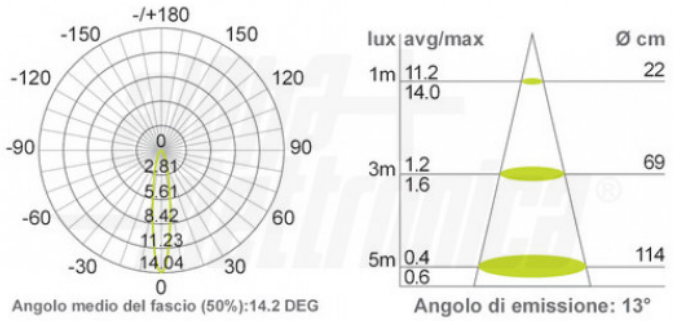


Alpha Elettronica si riserva il diritto di modificare i prodotti in qualsiasi momento senza obbligo di preavviso. I prodotti offerti da Alpha Elettronica S.r.l. possono subire modifiche techiche e/o estetiche per contingenti esigenze di produzione e o per causa di forza maggiore.