Scheda tecnica

JO388/010WW

Faretto Led da incasso - 0,2W - 12V - Bianco caldo - Serie Alba

Faretto spot da incasso rotondo pensato per realizzare decorazioni e punti luce.
Sono adatti per uso interno in installazioni da controsoffitto.
Integrano all'interno un Led ad alta luminosità da 5mm con angolo di emissione stretto. Il fascio di luce concentrato consente di realizzare punti luce ed effetti tipo cielo stellato. Grazie alla resistenza interna possono essere alimentati a 12Vdc in parallelo.

Attenzione:
Limitazione di corrente ottenuta tramite resistenza integrata. Tensioni maggiori di 12,5Vdc danneggiano il prodotto.

Mini Downlight - Bianco caldo - 18lm - 15° - 0.2W - 12Vdc (11.5-12.5Vdc) - 3000K

Cavetto con connettore - 15cm

IP20

Dati del Prodotto

Alpha

Paese di origine:	China

Caratteristiche Generali

Marca:	Jolight	Serie	Alba
Classe ETIM:	EC001744	Adatto per tubi	N/A
Alimentazione:	N/A	Dispositivi comandabili	N/A
Installazione:	N/A	Configurazione iniziale	N/A
Distanza visibilità:	N/A	Frequenza di trasmissione Wi-Fi	N/A
Funzione memoria:	N/A	Indicatore di stato	N/A
Numero cicli di accensione:	15000	Numero di pulsanti collegabili	N/A
Numero dispositivi comandabili:	N/A	Numero Led	1
Piattaforme compatibili:	N/A	Range Wi-Fi	N/A
Rischio fotobiologico:	Esente	Sezione conduttori	N/A
Tempo di vita L70B50:	30000 h	Tipo di led	5mm

Caratteristiche Elettriche

Alimentatore:	Esterno (non incluso)	Potenza	0,2 W
Carico max.:	N/A	Tens. funzionamento DC	12Vdc (11.5-12.5Vdc)
Dimmerabile:	si	Potenza Autoconsumo	N/A
Potenza Canale Blue:	N/A	Potenza Canale Green	N/A
Potenza Canale Red:	N/A	Potenza Canale White	N/A
Potenza nominale (36V):	N/A	Protezioni	N/A

Alpha Elettronica si riserva il diritto di modificare i prodotti in qualsiasi momento senza obbligo di preavviso. I prodotti offerti da Alpha Elettronica S.r.l. possono subire modifiche techiche e/o estetiche per contingenti esigenze di produzione e o per causa di forza maggiore.

Scheda tecnica

Caratteristiche Meccaniche

Altezza:	15 mm	Fissaggio	N/A
Forma:	N/A	Tipo	N/A
Tipo contatto:	N/A	Connessioni	Connettori e cavetti inclusi
Cornice:	Alluminio anodizzato	Diametro	14 mm
Diametro lente:	N/A	Diffusore	PMMA trasp.
Dimensioni:	14mm x 15mm	Dimensioni	N/A
Foro incasso:	ø10mm	Grado di protezione	IP20
Ingrandimento:	N/A	Lunghezza braccio	N/A
Lunghezza cavo:	0,15 m	Materiale attuatore	N/A
Materiale corpo:	Alluminio anodizzato	Materiale lente	N/A
Montaggio:	N/A	Orientabile	no
Per profili:	N/A	Peso alluminio al metro	N/A
Peso cover al metro:	N/A		

Caratteristiche Termiche

Temp. di funzionamento:	-10 / 40 °C

Caratteristiche di Illuminazione

Angolo di emissione:	15 °	Colore	Bianco caldo
CRI:	80 %	Flusso	18 lm
Starting time:	0,2 s		

Caratteristiche Sorgente Luminosa

Temp. Colore:	3000K

Dati basilari

Descr2.ENG:	N/A

Predefinito

EAN13:	8017443615274	Layout	N/A
DispoData:	N/A	In Promo	N/A
DatiConfiguratore:	N/A	SPR_Descrizione_ENG	N/A
SPR_Descrizione_ITA:	N/A	SPR_DT_Footer	N/A
Energy Label:	N/A	Str.Etic.ENG	N/A
Str.Etic.ITA:	N/A	Keywords	N/A
PercorsoArticolo:	N/A	SPR_StringaConfezioneSlim	N/A
SPR_StringaImballoSlim:	N/A	SPR_StringaMultiploSlim	N/A
StringaPackaging:	N/A	SPR_StringaPrezzoPerSlim	N/A
Tipo Confezione:	PolyBag	Video	N/A

Alpha Elettronica si riserva il diritto di modificare i prodotti in qualsiasi momento senza obbligo di preavviso. I prodotti offerti da Alpha Elettronica S.r.l. possono subire modifiche techiche e/o estetiche per contingenti esigenze di produzione e o per causa di forza maggiore.

Scheda tecnica

Disegni Tecnici

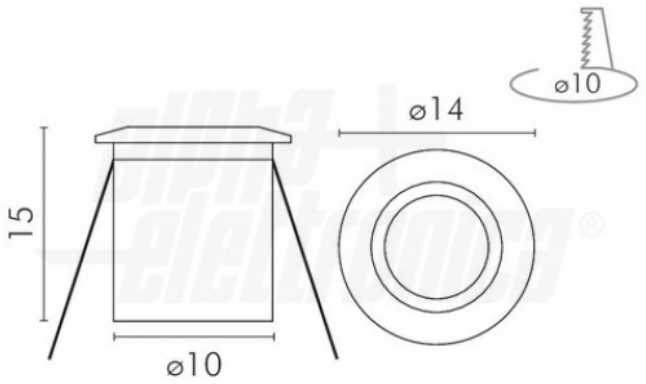

Schema di collegamento di più faretti in parallelo

Dati fotometrici

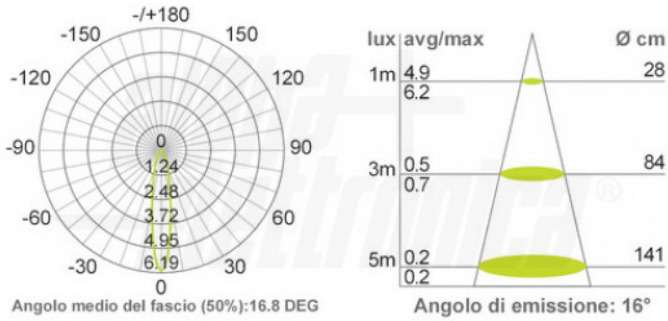

Alpha Elettronica si riserva il diritto di modificare i prodotti in qualsiasi momento senza obbligo di preavviso. I prodotti offerti da Alpha Elettronica S.r.l. possono subire modifiche techiche e/o estetiche per contingenti esigenze di produzione e o per causa di forza maggiore.