Scheda tecnica

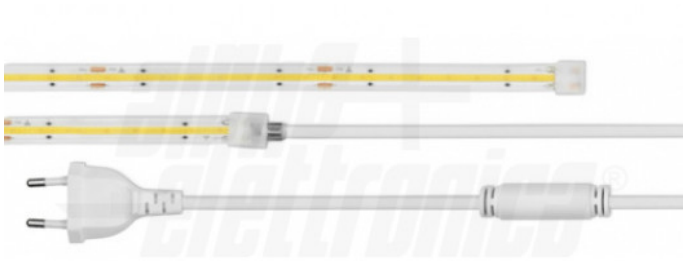

JO37312110NW

Striscia Led COB 480 Led/m - 230Vac - 12W/m Bianco naturale - 10m

Striscia LED alimentata direttamente a 230Vac, non necessita di alcun driver.
Il tubo siliconico IP65 presenta nel retro il biadesivo 3M per una facile installazione.

La striscia deve essere collegata direttamente alla rete 230V 50Hz.
Si raccomanda l'installazione in posizione inaccessibile a persone o animali.

Fusibile di protezione in testa per la protezione dell'intera striscia.

Striscia LED - 480LED/m - 10m - Bianco naturale - 900lm/m - Cri: 90 - 12W/m - 230Vac - 4000K

IP65

Dati del Prodotto

Alpha

Conforme ROHS:	Sì	Paese di origine	China
Numero Registrazione EPREL:	2096626		

Caratteristiche Generali

Marca:	JOlight	Adatto per	N/A
Classe ETIM:	EC001959	Adatto per tipo di Led	N/A
Adatto per tubi:	N/A	Alimentazione	N/A
Dispositivi comandabili:	N/A	Installazione	N/A
Larghezza nastro:	N/A	Lunghezza cavetto	N/A
Metodo di controllo:	N/A	Numero Led Nastro	480 led/m
Tipo connettore:	N/A	Tipo lampada	N/A
Schermo anti-abbagliamento:	N/A	Lampada Colori Regolabili	N/A
Lampada Connessa:	N/A	Adatto per striscia	N/A
Lampada Direzionale:	N/A	Lampada Trasparente	N/A
Colore Supporto:	Bianco	Configurazione iniziale	N/A
Contenuto Hg:	N/A	Distanza visibilità	N/A
Frequenza di trasmissione Wi-Fi:	N/A	Funzione	N/A
Funzione memoria:	N/A	Indicatore di stato	N/A
Lunghezza max in cascata:	100 m	N. lampade	N/A
N. Poli:	N/A	Numero cicli di accensione	10000
Numero di pulsanti collegabili:	N/A	Numero dispositivi comandabili	N/A
Numero Led:	N/A	Pezzi in cascata	N/A
Piattaforme compatibili:	N/A	Range Wi-Fi	N/A
Rischio fotobiologico:	Esente	Sezione AWG	N/A
Sezione conduttori:	N/A	Sostituisce	N/A
Fattore di sopravvivenza:	0.9	Tempo di vita L70B50	20000 h
Tipo di led:	COB	Tipo nastro	Monocolore

Alpha Elettronica si riserva il diritto di modificare i prodotti in qualsiasi momento senza obbligo di preavviso. I prodotti offerti da Alpha Elettronica S.r.l. possono subire modifiche techiche e/o estetiche per contingenti esigenze di produzione e o per causa di forza maggiore.

Scheda tecnica

Caratteristiche Elettriche

Corrente/Ch:	N/A
Classe energetica:	N/A
Potenza dissipabile:	N/A
Tens. funzionamento AC:	230Vac
Controllo remoto:	N/A
Corrente max:	N/A
Fattore di sfasamento DF:	0.5
Fattore di potenza PF:	0.9
Potenza assorbita:	N/A
Potenza Equivalente:	N/A
Potenza 50cm:	6 W
Potenza max installabile:	N/A
Potenza Stand-by in rete:	N/A
Potenza nominale (24V):	N/A
Potenza nominale (48V):	N/A
Protezioni:	N/A
Tipo di uscita:	N/A
Tolleranza d'ingresso:	±10%

Carico max.	N/A
Classe energetica	N/A
Potenza Nastro	12 W/m
Classe isolamento	N/A
Tensione d'ingresso	N/A
Dimmerabile	si
Classe energetica	G
Frequenza	50Hz
Metodo di connessione	N/A
n. canali	N/A
Potenza Autoconsumo	N/A
Potenza Stand-by	N/A
Potenza nominale (12V)	N/A
Potenza nominale (36V)	N/A
Potenza unità minima	1,2 W
Tensione d'uscita	N/A
Tipo regolazione	N/A

Caratteristiche Meccaniche

Altezza:	10000 mm
Fissaggio:	Biadesivo 3M
Lunghezza nastro:	10 m
Tipo:	N/A
Diametro foro incasso:	N/A
Sensore di movimento:	N/A
Codice RAL:	N/A
Connessioni:	Spina
Diametro:	N/A
Diametro Palo:	N/A
Diffusore:	N/A
Dimensioni:	10m x 12mm x 5mm
Foro incasso:	N/A
Ingrandimento:	N/A
Larghezza interna:	N/A
Lunghezza:	N/A
Lunghezza cavo:	N/A
Lunghezza taglio minima:	100 mm
Materiale corpo:	N/A
Montaggio:	N/A
Orientabile:	N/A
Peso alluminio al metro:	N/A
Res. Meccanica:	IK08
Tipo Controllo:	N/A
Tipologia cavo:	N/A

Attacco	N/A
Forma	N/A
Lunghezza profilo	N/A
Tipo contatto	N/A
Interruttore	N/A
Capacità di carico	N/A
Colore corpo	N/A
Cornice	N/A
Diametro lente	N/A
Diametro Tubi	N/A
Dimensioni	N/A
Finitura	N/A
Grado di protezione	IP65
Larghezza	12 mm
Lente	N/A
Lunghezza braccio	N/A
Lunghezza Tubo Led	N/A
Materiale attuatore	N/A
Materiale lente	N/A
Numero di pin	N/A
Per profili	N/A
Peso cover al metro	N/A
Spessore	5 mm
Tipo fissaggio	N/A
Tipo di protezione	Tubo siliconico

Caratteristiche Termiche

Temp. di funzionamento:	-10 / 40 °C

PAD Termico consigliato	N/A

Alpha Elettronica si riserva il diritto di modificare i prodotti in qualsiasi momento senza obbligo di preavviso. I prodotti offerti da Alpha Elettronica S.r.l. possono subire modifiche techiche e/o estetiche per contingenti esigenze di produzione e o per causa di forza maggiore.

Scheda tecnica

Caratteristiche di Illuminazione

Colore:	Bianco naturale	Flusso	900 lm/m
Temp. Colore Typ:	N/A	Angolo misura flusso	N/A
Coord. Colore X:	N/A	Coord. Colore Y	N/A
Flicker PstLM:	N/A	Intensità luminosa di picco	N/A
Coefficiente R9:	N/A	Effetto Stroboscopico SVM	N/A
CRI:	90 %	Flusso	N/A
Flusso @ 50cm:	450 lm	Frequenza Lampeggio	N/A
Intensità luminosa:	N/A	Fattore mantenimento flusso	0.96
Starting time:	N/A	Uniformità colore (SDCM)	6
Warm-up (60%):	0,1 s	Warm-up (95%)	N/A

Regolazioni

Livello di luminosità:	N/A	Periodo di accensione	N/A
Sensibilità sensore:	N/A		

Caratteristiche Sorgente Luminosa

Temp. Colore:	4000K	Corrente Led	N/A
Potenza Led:	N/A	Tensione Led	N/A
Tipo Alimentazione:	N/A		

Dati basilari

Descr2.ENG:	N/A

Predefinito

EAN13:	8017443689183	Layout	N/A
DispoData:	N/A	In Promo	N/A
DatiConfiguratore:	N/A	SPR_Descrizione_ENG	N/A
SPR_Descrizione_ITA:	N/A	SPR_DT_Footer	N/A
Energy Label:	N/A	Str.Etic.ENG	N/A
Str.Etic.ITA:	N/A	Keywords	N/A
PercorsoArticolo:	N/A	SPR_StringaConfezioneSlim	N/A
SPR_StringaImballoSlim:	N/A	SPR_StringaMultiploSlim	N/A
StringaPackaging:	N/A	SPR_StringaPrezzoPerSlim	N/A
Tipo Confezione:	PolyBag	Unita Confezione	N/A
Video:	N/A		

Disegni Tecnici

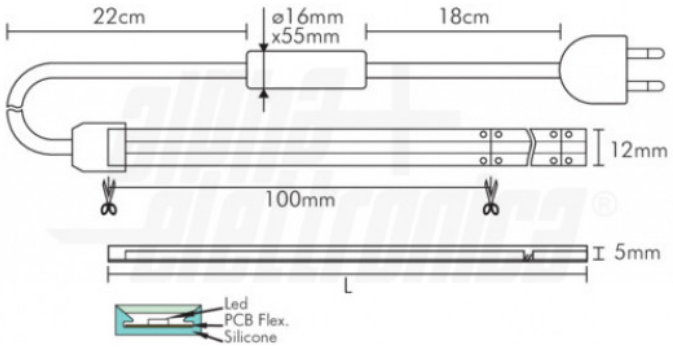

Dati Fotometrici

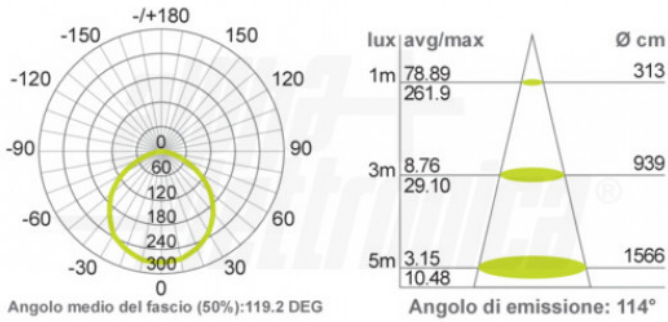

Alpha Elettronica si riserva il diritto di modificare i prodotti in qualsiasi momento senza obbligo di preavviso. I prodotti offerti da Alpha Elettronica S.r.l. possono subire modifiche techiche e/o estetiche per contingenti esigenze di produzione e o per causa di forza maggiore.