Scheda tecnica

FNHG-60P

Griglia di protezione plastica per ventola 60mm

Griglia protezione ventola

Dati del Prodotto

Alpha

Conforme ROHS:	Sì	Paese di origine	China
Numero Registrazione EPREL:	N/A		

Caratteristiche Elettriche

Potenza:	N/A	Autonomia	N/A
Tensione nominale AC:	N/A	Batterie incluse	N/A
Tensione nominale DC:	N/A	Corrente di carica	N/A
Corrente nominale:	N/A	Frequenza	N/A
Illuminazione:	N/A	Protezioni	N/A
Tempo di carica:	N/A	Tensione di carica	N/A
Tensione segnale PWM:	N/A	Tipo alimentazione	N/A
Tipo tensione:	N/A		

Caratteristiche Generali

Caratteristica:	N/A	Tipo ventola	N/A
Utilizzo:	N/A	Velocità di rotazione	N/A
Classe ETIM:	EC011012	Classe isolamento	N/A
Cuscinetti:	N/A	Design	N/A
Flusso aria:	N/A	Funzioni aggiuntive	N/A
Geometria pala:	N/A	Grado Protezione	N/A
Inclusi in confezione:	N/A	Installazione	N/A
Motore:	N/A	Numero pale	N/A
Potenza di soffiaggio:	N/A	Pressione statica	N/A
Rumorosità:	N/A	Sensore di arresto	N/A
Sensore di temperatura:	N/A	Unità ventole	N/A
Vita media (MTTF):	N/A		

Alpha Elettronica si riserva il diritto di modificare i prodotti in qualsiasi momento senza obbligo di preavviso. I prodotti offerti da Alpha Elettronica S.r.l. possono subire modifiche techiche e/o estetiche per contingenti esigenze di produzione e o per causa di forza maggiore.

Scheda tecnica

Caratteristiche Meccaniche

Cavo:	N/A	Colore	N/A
Conduttori:	N/A	Connessioni	N/A
Materiale contenitore:	N/A	Materiale girante	N/A
Peso:	N/A		

Caratteristiche Termiche

Altitudine operativa max:	N/A	Grado di infiammabilità	N/A
Temperatura di lavoro:	N/A	Temperatura di stoccaggio	N/A
Temperatura involucro:	N/A		

Dati basilari

Descr2.ENG:	N/A

Predefinito

EAN13:	8017443690561	Layout	N/A
DispoData:	N/A	In Promo	N/A
DatiConfiguratore:	N/A	SPR_Descrizione_ENG	N/A
SPR_Descrizione_ITA:	N/A	SPR_DT_Footer	N/A
Energy Label:	N/A	Str.Etic.ENG	N/A
Str.Etic.ITA:	N/A	Keywords	N/A
PercorsoArticolo:	N/A	SPR_StringaConfezioneSlim	N/A
SPR_StringaImballoSlim:	N/A	SPR_StringaMultiploSlim	N/A
StringaPackaging:	N/A	SPR_StringaPrezzoPerSlim	N/A
Tipo Confezione:	Scatola	Unita Confezione	N/A
Video:	N/A		

Disegni Tecnici

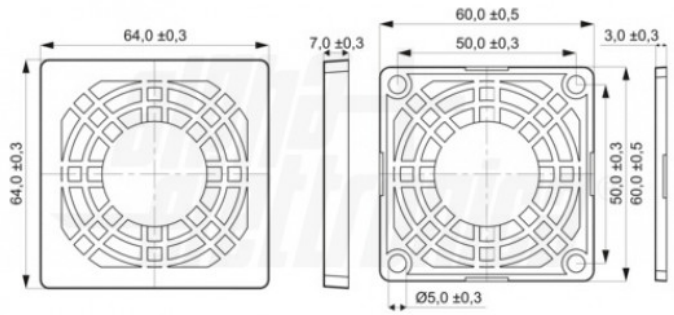

Alpha Elettronica si riserva il diritto di modificare i prodotti in qualsiasi momento senza obbligo di preavviso. I prodotti offerti da Alpha Elettronica S.r.l. possono subire modifiche techiche e/o estetiche per contingenti esigenze di produzione e o per causa di forza maggiore.