Scheda tecnica

FNHD-8038H24B

Ventola DC 80x80x38 24V Cuscinetti 102,40CFM

Ventola DC - 7500RPM - Assiale - 24Vdc (12-27.6Vdc) - 24W - 80 x 80 x 38mm

Dati del Prodotto

Alpha

Conforme ROHS:	Sì	Paese di origine	China
Numero Registrazione EPREL:	N/A		

Caratteristiche Elettriche

Potenza:	24 W	Tensione nominale DC	24Vdc (12-27.6Vdc)
Corrente nominale:	1 A	Tipo tensione	DC

Caratteristiche Generali

Caratteristica:	N/A	Tipo ventola	Assiale
Velocità di rotazione:	7500 RPM	Classe ETIM	EC011012
Cuscinetti:	A sfera	Flusso aria	2.9, (102.4)
Pressione statica:	32.5, (1.28)	Rumorosità	63,5 dB
Sensore di arresto:	Si		

Caratteristiche Meccaniche

Dimensioni (LxWxH):	80 x 80 x 38mm	Materiale	N/A
Cavo:	0.28m	Colore	Nero
Conduttori:	2 fili	Connessioni	cavi liberi
Materiale contenitore:	PBT	Materiale girante	PBT

Caratteristiche Termiche

Grado di infiammabilità:	94V-0	Temperatura di lavoro	-25/70 °C
Temperatura di stoccaggio:	-40/75 °C		

Dati basilari

Descr2.ENG:	N/A

Alpha Elettronica si riserva il diritto di modificare i prodotti in qualsiasi momento senza obbligo di preavviso. I prodotti offerti da Alpha Elettronica S.r.l. possono subire modifiche techiche e/o estetiche per contingenti esigenze di produzione e o per causa di forza maggiore.

Scheda tecnica

Predefinito

EAN13:	8017443690387
DispoData:	N/A
DatiConfiguratore:	N/A
SPR_Descrizione_ITA:	N/A
Energy Label:	N/A
Str.Etic.ITA:	N/A
PercorsoArticolo:	N/A
SPR_StringaImballoSlim:	N/A
StringaPackaging:	N/A
Tipo Confezione:	Scatola
Video:	N/A

Layout	N/A
In Promo	N/A
SPR_Descrizione_ENG	N/A
SPR_DT_Footer	N/A
Str.Etic.ENG	N/A
Keywords	N/A
SPR_StringaConfezioneSlim	N/A
SPR_StringaMultiploSlim	N/A
SPR_StringaPrezzoPerSlim	N/A
Unita Confezione	N/A

Disegni Tecnici

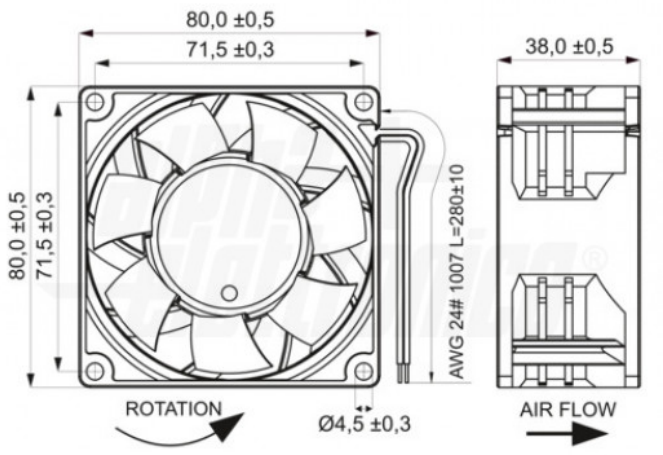

Alpha Elettronica si riserva il diritto di modificare i prodotti in qualsiasi momento senza obbligo di preavviso. I prodotti offerti da Alpha Elettronica S.r.l. possono subire modifiche techiche e/o estetiche per contingenti esigenze di produzione e o per causa di forza maggiore.