Scheda tecnica

FNHA-9225H22B

Ventola AC 92x92x25 230VAC Cuscinetti 25,1CFM

Ventola AC - 2400RPM - Assiale - 220Vac (200-240Vac) - 15W - 92 x 92 x 25mm

Dati del Prodotto

Alpha

Conforme ROHS:	Sì	Paese di origine	China
Numero Registrazione EPREL:	N/A		

Caratteristiche Elettriche

Potenza:	15 W	Tensione nominale AC	220Vac (200-240Vac)
Corrente nominale:	0,07 A	Tipo tensione	AC

Caratteristiche Generali

Caratteristica:	N/A	Tipo ventola	Assiale
Velocità di rotazione:	2400 RPM	Classe ETIM	EC011012
Cuscinetti:	A sfera	Flusso aria	0.71, (25.1)
Pressione statica:	4, (0.16)	Rumorosità	29,2 dB

Caratteristiche Meccaniche

Dimensioni (LxWxH):	92 x 92 x 25mm	Materiale	N/A
Cavo:	0.28m	Colore	Nero
Conduttori:	2 fili	Connessioni	cavi liberi
Materiale contenitore:	Alluminio	Materiale girante	PBT
Peso:	0,27 kg		

Caratteristiche Termiche

Grado di infiammabilità:	94V-0	Temperatura di lavoro	-25/70 °C
Temperatura di stoccaggio:	-40/75 °C		

Dati basilari

Descr2.ENG:	N/A

Alpha Elettronica si riserva il diritto di modificare i prodotti in qualsiasi momento senza obbligo di preavviso. I prodotti offerti da Alpha Elettronica S.r.l. possono subire modifiche techiche e/o estetiche per contingenti esigenze di produzione e o per causa di forza maggiore.

Scheda tecnica

Predefinito

EAN13:	8017443690455
DispoData:	N/A
DatiConfiguratore:	N/A
SPR_Descrizione_ITA:	N/A
Energy Label:	N/A
Str.Etic.ITA:	N/A
PercorsoArticolo:	N/A
SPR_StringaImballoSlim:	N/A
StringaPackaging:	N/A
Tipo Confezione:	Scatola
Video:	N/A

Layout	N/A
In Promo	N/A
SPR_Descrizione_ENG	N/A
SPR_DT_Footer	N/A
Str.Etic.ENG	N/A
Keywords	N/A
SPR_StringaConfezioneSlim	N/A
SPR_StringaMultiploSlim	N/A
SPR_StringaPrezzoPerSlim	N/A
Unita Confezione	N/A

Disegni Tecnici

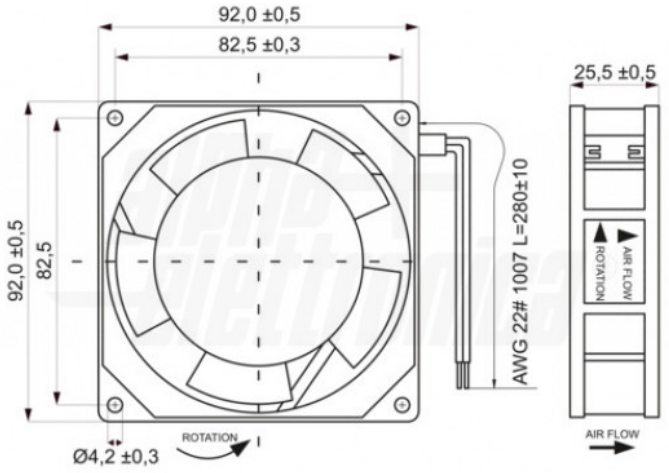

Alpha Elettronica si riserva il diritto di modificare i prodotti in qualsiasi momento senza obbligo di preavviso. I prodotti offerti da Alpha Elettronica S.r.l. possono subire modifiche techiche e/o estetiche per contingenti esigenze di produzione e o per causa di forza maggiore.