Scheda tecnica

BMAAA2-3-L300

Batteria Ni-Mh 2/3 AAA - 1,2V 300mAh

Batteria - 2/3 AAA - Ni-Mh - 1.2V - 300mAh

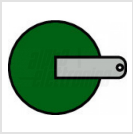

ni-mh

Dati del Prodotto

Alpha

Paese di origine:	China

Caratteristiche Elettriche

Capacità_mA:	300 mAh	Tensione	1,2 V
Corrente di cortocircuito (Solo Pb):	N/A	Energia utilizzabile	N/A
Prof.di scarica raccomandata:	N/A	Resistenza interna (Solo PB)	N/A

Caratteristiche Generali

Codice dimensione:	2/3 AAA	Marca	join
Tecnologia:	Ni-Mh	Classe ETIM	EC000357
Interfaccia di controllo:	N/A	N. celle	1
Ricaricabile:	si		

Caratteristiche Meccaniche

Connessioni:	lamelle	Dimensioni	ø10.1mm x 28.7mm
Temperatura di carica:	N/A	Temperatura di scarica	N/A
Terminali:	Connettore-02.gif		

Dati basilari

Descr2.ENG:	N/A

Alpha Elettronica si riserva il diritto di modificare i prodotti in qualsiasi momento senza obbligo di preavviso. I prodotti offerti da Alpha Elettronica S.r.l. possono subire modifiche techiche e/o estetiche per contingenti esigenze di produzione e o per causa di forza maggiore.

Scheda tecnica

Predefinito

EAN13:	8017443662698
DispoData:	N/A
DatiConfiguratore:	N/A
SPR_Descrizione_ITA:	N/A
Energy Label:	N/A
Str.Etic.ITA:	N/A
PercorsoArticolo:	N/A
SPR_StringaImballoSlim:	N/A
StringaPackaging:	N/A
Tipo Confezione:	Scatola

Layout	N/A
In Promo	N/A
SPR_Descrizione_ENG	N/A
SPR_DT_Footer	N/A
Str.Etic.ENG	N/A
Keywords	N/A
SPR_StringaConfezioneSlim	N/A
SPR_StringaMultiploSlim	N/A
SPR_StringaPrezzoPerSlim	N/A
Video	N/A

Disegni Tecnici

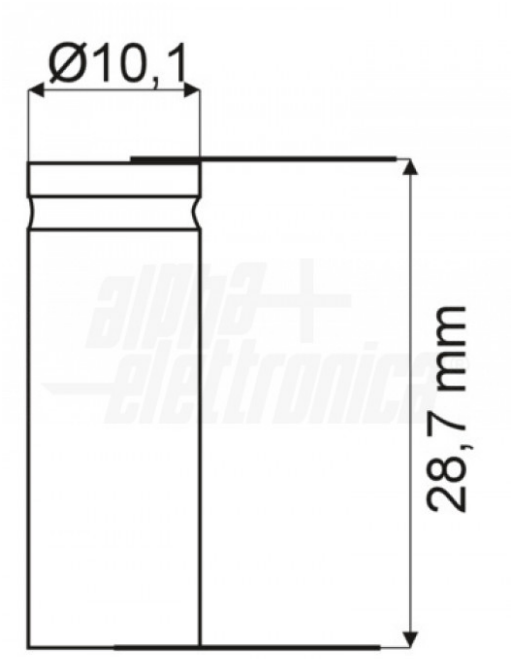

Alpha Elettronica si riserva il diritto di modificare i prodotti in qualsiasi momento senza obbligo di preavviso. I prodotti offerti da Alpha Elettronica S.r.l. possono subire modifiche techiche e/o estetiche per contingenti esigenze di produzione e o per causa di forza maggiore.