# Scheda tecnica

## BM704-43

Batteria Ni-Mh 4,8V 80mAh

Batteria - 4/80H - Ni-Mh - 4.8V - 80mAh

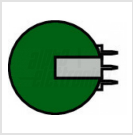

ni-mh

# Dati del Prodotto

## Alpha

| | | | |
|---|---|---|---|
| Conforme ROHS: | Sì | Paese di origine | China |

## Caratteristiche Elettriche

| | | | |
|---|---|---|---|
| Capacità_mA: | 80 mAh | Tensione | 4,8 V |
| Corrente di cortocircuito (Solo Pb): | N/A | Energia utilizzabile | N/A |
| Prof.di scarica raccomandata: | N/A | Resistenza interna (Solo PB) | N/A |

## Caratteristiche Generali

| | | | |
|---|---|---|---|
| Codice dimensione: | 4/80H | Marca | join |
| Tecnologia: | Ni-Mh | Classe ETIM | EC000357 |
| Interfaccia di controllo: | N/A | N. celle | 4 |
| Ricaricabile: | si | | |

## Caratteristiche Meccaniche

| | | | |
|---|---|---|---|
| Connessioni: | pin per PCB | Dimensioni | ø15.8mm x 25.6mm |
| Interasse contatti (C): | 10 mm | Temperatura di carica | N/A |
| Temperatura di scarica: | N/A | Terminali | Connettore-03.gif |

## Dati basilari

| | |
|---|---|
| Descr2.ENG: | N/A |

Alpha Elettronica si riserva il diritto di modificare i prodotti in qualsiasi momento senza obbligo di preavviso. I prodotti offerti da Alpha Elettronica S.r.l. possono subire modifiche techiche e/o estetiche per contingenti esigenze di produzione e o per causa di forza maggiore.

# Scheda tecnica

## Predefinito

| | |
|---|---|
| EAN13: | 8017443582514 |
| DispoData: | N/A |
| DatiConfiguratore: | N/A |
| SPR_Descrizione_ITA: | N/A |
| Energy Label: | N/A |
| Str.Etic.ITA: | N/A |
| PercorsoArticolo: | N/A |
| SPR_StringaImballoSlim: | N/A |
| StringaPackaging: | N/A |
| Tipo Confezione: | Scatola |

| | |
|---|---|
| Layout | N/A |
| In Promo | N/A |
| SPR_Descrizione_ENG | N/A |
| SPR_DT_Footer | N/A |
| Str.Etic.ENG | N/A |
| Keywords | N/A |
| SPR_StringaConfezioneSlim | N/A |
| SPR_StringaMultiploSlim | N/A |
| SPR_StringaPrezzoPerSlim | N/A |
| Video | N/A |

## Disegni Tecnici

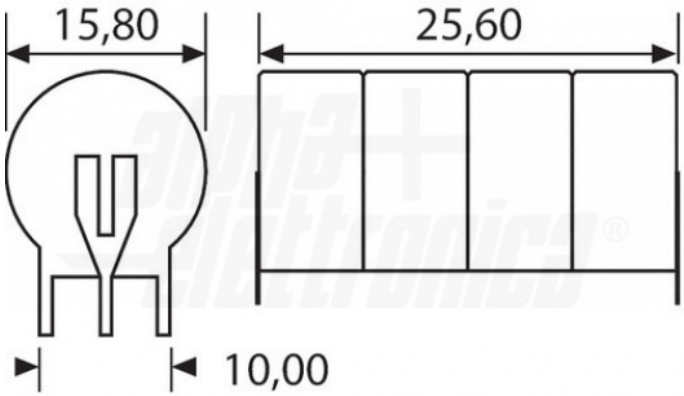


Alpha Elettronica si riserva il diritto di modificare i prodotti in qualsiasi momento senza obbligo di preavviso. I prodotti offerti da Alpha Elettronica S.r.l. possono subire modifiche techiche e/o estetiche per contingenti esigenze di produzione e o per causa di forza maggiore.