Scheda tecnica

BM704-33

Batteria Ni-Mh 3,6V 80mAh

Batteria - 3/80H - Ni-Mh - 3.6V - 80mAh

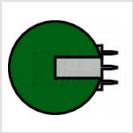

ni-mh

Dati del Prodotto

Alpha

Conforme ROHS:	Sì	Paese di origine	China

Caratteristiche Elettriche

Capacità_mA:	80 mAh	Tensione	3,6 V
Corrente di cortocircuito (Solo Pb):	N/A	Energia utilizzabile	N/A
Prof.di scarica raccomandata:	N/A	Resistenza interna (Solo PB)	N/A

Caratteristiche Generali

Codice dimensione:	3/80H	Marca	join
Tecnologia:	Ni-Mh	Classe ETIM	EC000357
Interfaccia di controllo:	N/A	N. celle	3
Ricaricabile:	si		

Caratteristiche Meccaniche

Connessioni:	pin per PCB	Dimensioni	ø15.8mm x 19.6mm
Interasse contatti (C):	10 mm	Temperatura di carica	N/A
Temperatura di scarica:	N/A	Terminali	Connettore-03.gif

Dati basilari

Descr2.ENG:	N/A

Alpha Elettronica si riserva il diritto di modificare i prodotti in qualsiasi momento senza obbligo di preavviso. I prodotti offerti da Alpha Elettronica S.r.l. possono subire modifiche techiche e/o estetiche per contingenti esigenze di produzione e o per causa di forza maggiore.

Scheda tecnica

Predefinito

EAN13:	8017443582507
DispoData:	N/A
DatiConfiguratore:	N/A
SPR_Descrizione_ITA:	N/A
Energy Label:	N/A
Str.Etic.ITA:	N/A
PercorsoArticolo:	N/A
SPR_StringaImballoSlim:	N/A
StringaPackaging:	N/A
Tipo Confezione:	Scatola

Layout	N/A
In Promo	N/A
SPR_Descrizione_ENG	N/A
SPR_DT_Footer	N/A
Str.Etic.ENG	N/A
Keywords	N/A
SPR_StringaConfezioneSlim	N/A
SPR_StringaMultiploSlim	N/A
SPR_StringaPrezzoPerSlim	N/A
Video	N/A

Disegni Tecnici

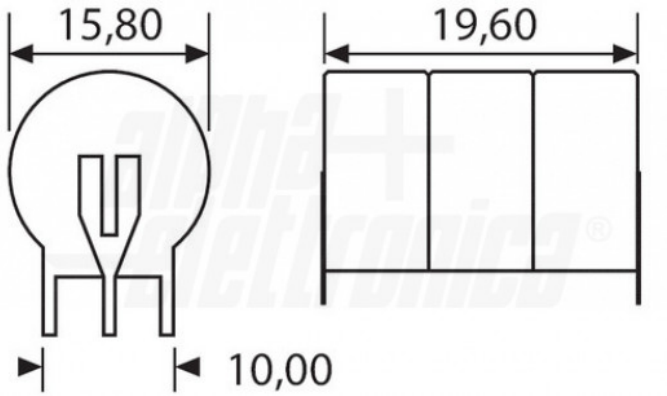

Alpha Elettronica si riserva il diritto di modificare i prodotti in qualsiasi momento senza obbligo di preavviso. I prodotti offerti da Alpha Elettronica S.r.l. possono subire modifiche techiche e/o estetiche per contingenti esigenze di produzione e o per causa di forza maggiore.