Scheda tecnica

BM684-2

Batteria Ni-Mh D - 3,6V 5000mAh

Batteria - D - Ni-Mh - 3.6V - 5000mAh

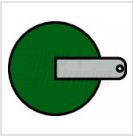

ni-mh

Dati del Prodotto

Alpha

Conforme ROHS:	Sì	Paese di origine	China

Caratteristiche Elettriche

Capacità_mA:	5000 mAh	Tensione	3,6 V
Corrente di cortocircuito (Solo Pb):	N/A	Energia utilizzabile	N/A
Prof.di scarica raccomandata:	N/A	Resistenza interna (Solo PB)	N/A

Caratteristiche Generali

Codice dimensione:	D	Marca	join
Codice IEC:	HR20	Tecnologia	Ni-Mh
Classe ETIM:	EC000357	Interfaccia di controllo	N/A
N. celle:	3	Ricaricabile	si

Caratteristiche Meccaniche

Connessioni:	lamelle	Dimensioni	ø32mm x 175mm
Temperatura di carica:	N/A	Temperatura di scarica	N/A
Terminali:	Connettore-02.gif		

Dati basilari

Descr2.ENG:	N/A

Alpha Elettronica si riserva il diritto di modificare i prodotti in qualsiasi momento senza obbligo di preavviso. I prodotti offerti da Alpha Elettronica S.r.l. possono subire modifiche techiche e/o estetiche per contingenti esigenze di produzione e o per causa di forza maggiore.

Scheda tecnica

Predefinito

EAN13:	8017443573765
DispoData:	N/A
DatiConfiguratore:	N/A
SPR_Descrizione_ITA:	N/A
Energy Label:	N/A
Str.Etic.ITA:	N/A
PercorsoArticolo:	N/A
SPR_StringaImballoSlim:	N/A
StringaPackaging:	N/A
Tipo Confezione:	Sfuso

Layout	N/A
In Promo	N/A
SPR_Descrizione_ENG	N/A
SPR_DT_Footer	N/A
Str.Etic.ENG	N/A
Keywords	N/A
SPR_StringaConfezioneSlim	N/A
SPR_StringaMultiploSlim	N/A
SPR_StringaPrezzoPerSlim	N/A
Video	N/A

Disegni Tecnici

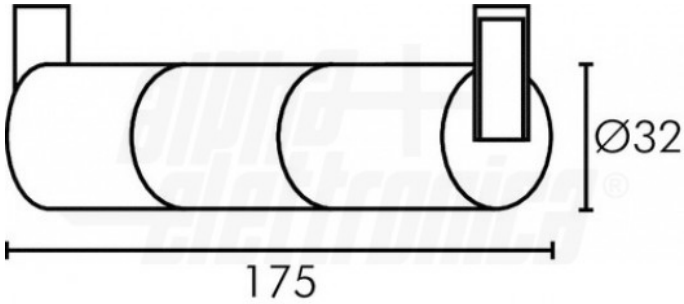

Alpha Elettronica si riserva il diritto di modificare i prodotti in qualsiasi momento senza obbligo di preavviso. I prodotti offerti da Alpha Elettronica S.r.l. possono subire modifiche techiche e/o estetiche per contingenti esigenze di produzione e o per causa di forza maggiore.