Scheda tecnica

98-131

Pinza per connettori fotovoltaici - 2,5/4/6mm²

Pinza per connettori elettrici per cavi con sezione 2,5-4-6mm².

Pinza a crimpare

Dati del Prodotto

Alpha

Paese di origine:	China

Caratteristiche Generali

Adatto per:	N/A
Marca:	Alpha elettronica
Anti induttivo:	N/A
Lama torx:	N/A
Marca:	N/A
Materiale corpo:	N/A
Punta:	N/A
Tipologia punta:	N/A
Forza di taglio:	N/A
Lunghezza ganascia:	N/A
Materiale punta:	N/A
Peso:	N/A

Capacità massima di taglio	N/A
Lama a croce	N/A
Lama a taglio	N/A
Capacità di taglio filo in rame	N/A
Classe ETIM	EC000385
Pinzette	N/A
Dimensione punta	N/A
Utensili	N/A
Isolato	N/A
Lunghezza lama	N/A
Modello produttore	N/A

Dati basilari

Descr2.ENG:	N/A

Predefinito

EAN13:	8017443670693
DispoData:	N/A
DatiConfiguratore:	N/A
SPR_Descrizione_ITA:	N/A
Energy Label:	N/A
Str.Etic.ITA:	N/A
PercorsoArticolo:	N/A
SPR_StringaImballoSlim:	N/A
StringaPackaging:	N/A
Tipo Confezione:	Blister

Layout	N/A
In Promo	N/A
SPR_Descrizione_ENG	N/A
SPR_DT_Footer	N/A
Str.Etic.ENG	N/A
Keywords	N/A
SPR_StringaConfezioneSlim	N/A
SPR_StringaMultiploSlim	N/A
SPR_StringaPrezzoPerSlim	N/A
Video	N/A

Alpha Elettronica si riserva il diritto di modificare i prodotti in qualsiasi momento senza obbligo di preavviso. I prodotti offerti da Alpha Elettronica S.r.l. possono subire modifiche techiche e/o estetiche per contingenti esigenze di produzione e o per causa di forza maggiore.

Scheda tecnica

Disegni Tecnici

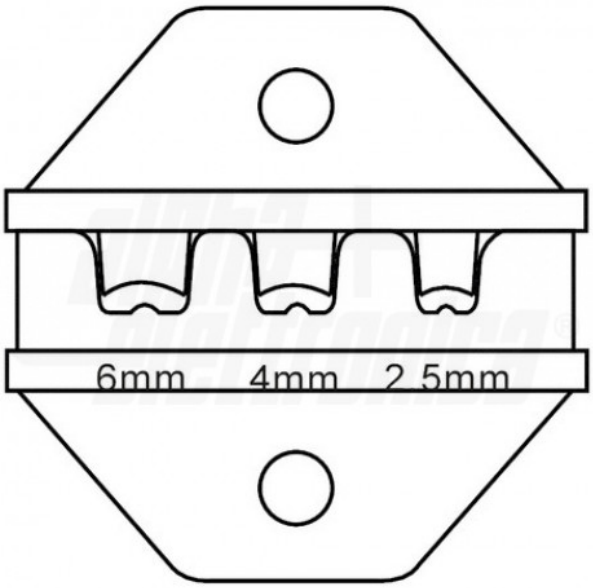

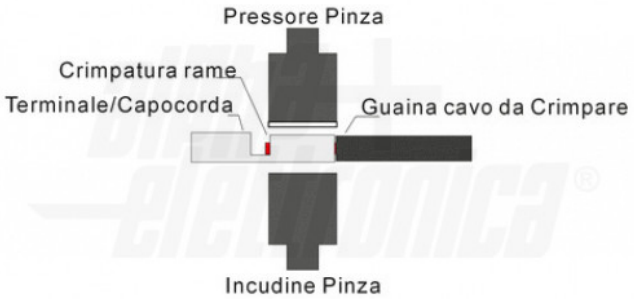

Alpha Elettronica si riserva il diritto di modificare i prodotti in qualsiasi momento senza obbligo di preavviso. I prodotti offerti da Alpha Elettronica S.r.l. possono subire modifiche techiche e/o estetiche per contingenti esigenze di produzione e o per causa di forza maggiore.