Scheda tecnica

94-909/2

Spina RJ45 8P8C Cat.5e FTP AWG24-26 - Contatti dorati - Con inserto

Spina tradizionale - CAT.5e - 8P8C - Trefolo - AWG24-26 - U/FTP - Contatti dorati

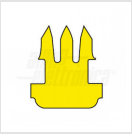

Dati del Prodotto

Alpha

Conforme ROHS:	Sì	Paese di origine	China

Caratteristiche Elettriche

Applicazione condensatore:	N/A	Capacità	N/A
Caratteristica:	N/A	Resistenza	N/A
Corrente di Ripple:	N/A	Tipo Schermatura	N/A
Corrente min:	N/A	Frequenza	N/A
Frequenza max:	N/A	Frequenza min	N/A
Frequenza min:	N/A	Potenza	N/A
Potenza:	N/A	Resistenza ESR	N/A
Rigidità dielettrica:	N/A	Schermatura	si
Tensione di lavoro:	N/A	Tensione di tenuta	N/A
Tensione min:	N/A	Tolleranza	N/A
Tolleranza capacità:	N/A	Vita utile	N/A

Alpha Elettronica si riserva il diritto di modificare i prodotti in qualsiasi momento senza obbligo di preavviso. I prodotti offerti da Alpha Elettronica S.r.l. possono subire modifiche techiche e/o estetiche per contingenti esigenze di produzione e o per causa di forza maggiore.

Scheda tecnica

Caratteristiche Generali

Marca:	Alpha elettronica	Classe ETIM	EC001121
Adatto per cavo:	N/A	Adatto per placca	N/A
Categoria:	CAT.5e	Configurazione Poli	8P8C
n. poli:	8	Tipo Potenziometro	N/A
Adatto per tipo conduttore:	Trefolo	Colore	Trasparente
Colore RAL:	N/A	Genere	Spina
Genere A:	N/A	Genere B	N/A
Genere di potenziometro:	N/A	Ingressi e uscite	N/A
Numero totale vie:	N/A	AWG	AWG24-26
Tipo Clip:	Standard	Tipo Connettore A	N/A
Tipo Connettore B:	N/A		

Caratteristiche Termiche

Classe di infiammabilità:	UL94V-2	Temperatura di lavoro	-10/60 °C

Caratteristiche Meccaniche

Filetto PG (DIN40430):	N/A	Tipo Keystone	N/A
Altezza dado:	N/A	Altezza rondella	N/A
Angolo di rotazione:	N/A	Cicli di inserzione	N/A
Coperchio:	N/A	Diametro	N/A
Diametro albero:	N/A	Per cavo	N/A
Diametro cavo max:	5,5 mm	Diametro conduttori max	1 mm
Diametro filetto:	N/A	Dim. A	11,68 mm
Dim. B:	21,48 mm	Dimensione chiave	N/A
Formato Corpo:	Standard	Forza spina-presa	N/A
Guarnizioni incluse non installate:	N/A	Guarnizioni preinstallate	N/A
Guidacavo:	N/A	Inserti	1
Larghezza dado:	N/A	Lunghezza	N/A
Lunghezza albero:	N/A	Lunghezza filetto	N/A
Materiale Contatti:	Bronzo fosforoso	Materiale Corpo	PC UL 94V-2
Materiale Pista:	N/A	Placcatura	50 µm
Placcatura contatti:	Contatti dorati	Spaziatura derivazioni	N/A
Superficie albero:	N/A		

Predefinito

EAN13:	8017443605695	Layout	N/A
DispoData:	N/A	In Promo	N/A
DatiConfiguratore:	N/A	SPR_Descrizione_ENG	N/A
SPR_Descrizione_ITA:	N/A	SPR_DT_Footer	N/A
Energy Label:	N/A	Str.Etic.ENG	N/A
Str.Etic.ITA:	N/A	Keywords	N/A
PercorsoArticolo:	N/A	SPR_StringaConfezioneSlim	N/A
SPR_StringaImballoSlim:	N/A	SPR_StringaMultiploSlim	N/A
StringaPackaging:	N/A	SPR_StringaPrezzoPerSlim	N/A
Tipo Confezione:	Sacchetto	Video	N/A

Dati basilari

Descr2.ENG:	N/A

Alpha Elettronica si riserva il diritto di modificare i prodotti in qualsiasi momento senza obbligo di preavviso. I prodotti offerti da Alpha Elettronica S.r.l. possono subire modifiche techiche e/o estetiche per contingenti esigenze di produzione e o per causa di forza maggiore.

Disegni Tecnici

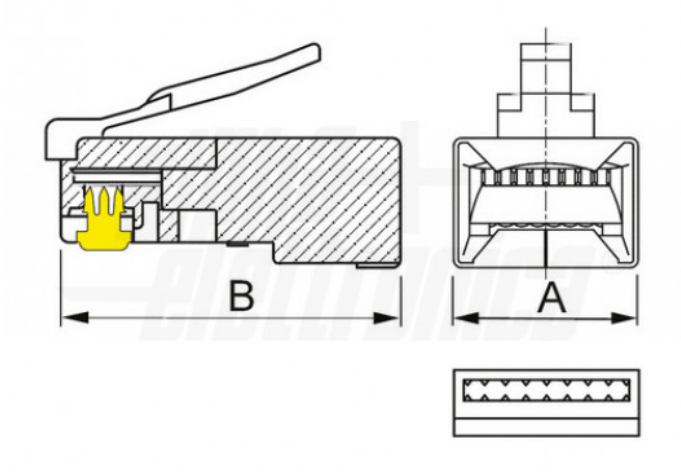

Alpha Elettronica si riserva il diritto di modificare i prodotti in qualsiasi momento senza obbligo di preavviso. I prodotti offerti da Alpha Elettronica S.r.l. possono subire modifiche techiche e/o estetiche per contingenti esigenze di produzione e o per causa di forza maggiore.