Scheda tecnica

94-324

Spina modulare per cavo rigido e flessibile RJ45 8P8C - Contatti dorati

Spina Modulare - CAT.3 - 8P8C - Trefolo + Rigido - AWG24-26 - Contatti dorati

Dati del Prodotto

Alpha

Conforme ROHS:	Sì	Paese di origine	China

Caratteristiche Elettriche

Applicazione condensatore:	N/A	Capacità	N/A
Caratteristica:	N/A	Corrente di Ripple	N/A
Resistenza:	N/A	Tipo Schermatura	N/A
Corrente max:	1,5 A	Corrente min	N/A
Dielettrico:	N/A	Frequenza	N/A
Frequenza max:	N/A	Frequenza min	N/A
Frequenza min:	N/A	Potenza	N/A
Potenza:	N/A	Resistenza ESR	N/A
Rigidità dielettrica:	N/A	Schermatura	no
Tensione di lavoro:	N/A	Tensione di tenuta	N/A
Tensione min:	N/A	Tipo condensatore	N/A
Tolleranza:	N/A	Tolleranza capacità	N/A
Vita utile:	N/A		

Alpha Elettronica si riserva il diritto di modificare i prodotti in qualsiasi momento senza obbligo di preavviso. I prodotti offerti da Alpha Elettronica S.r.l. possono subire modifiche techiche e/o estetiche per contingenti esigenze di produzione e o per causa di forza maggiore.

Scheda tecnica

Caratteristiche Generali

Marca:	Alpha elettronica	Classe ETIM	EC001121
Adatto per cavo:	N/A	Adatto per placca	N/A
Categoria:	CAT.3	Configurazione Poli	8P8C
n. poli:	8	Tipo Potenziometro	N/A
Adatto per tipo conduttore:	Trefolo + Rigido	Colore	Trasparente
Colore RAL:	N/A	Genere	Spina
Genere A:	N/A	Genere B	N/A
Genere di potenziometro:	N/A	Ingressi e uscite	N/A
Numero totale vie:	N/A	AWG	AWG24-26
Tipo Clip:	Standard	Tipo Connettore A	N/A
Tipo Connettore B:	N/A		

Caratteristiche Meccaniche

Filetto PG (DIN40430):	N/A	Tipo Keystone	N/A
Altezza dado:	N/A	Altezza rondella	N/A
Angolo di rotazione:	N/A	Cicli di inserzione	N/A
Coperchio:	N/A	Diametro	N/A
Diametro albero:	N/A	Per cavo	N/A
Diametro filetto:	N/A	Dim. A	11,68 mm
Dim. B:	12,32 mm	Dimensione chiave	N/A
Fissaggio:	N/A	Formato Corpo	Short
Forza spina-presa:	N/A	Guarnizioni incluse non installate	N/A
Guarnizioni preinstallate:	N/A	Guidacavo	N/A
Inserti:	0	Larghezza dado	N/A
Lunghezza:	N/A	Lunghezza albero	N/A
Lunghezza filetto:	N/A	Materiale Contatti	Bronzo fosforoso
Materiale Corpo:	PC UL 94V-2	Materiale Pista	N/A
Placcatura:	3 µm	Placcatura contatti	Contatti dorati
Spaziatura derivazioni:	N/A	Superficie albero	N/A
Terminazione:	N/A	Tipo contatto	N/A

Predefinito

EAN13:	8017443045736	Layout	N/A
DispoData:	N/A	In Promo	N/A
DatiConfiguratore:	N/A	SPR_Descrizione_ENG	N/A
SPR_Descrizione_ITA:	N/A	SPR_DT_Footer	N/A
Energy Label:	N/A	Str.Etic.ENG	N/A
Str.Etic.ITA:	N/A	Keywords	N/A
PercorsoArticolo:	N/A	SPR_StringaConfezioneSlim	N/A
SPR_StringaImballoSlim:	N/A	SPR_StringaMultiploSlim	N/A
StringaPackaging:	N/A	SPR_StringaPrezzoPerSlim	N/A
Tipo Confezione:	Sacchetto	Video	N/A

Dati basilari

Descr2.ENG:	N/A

Alpha Elettronica si riserva il diritto di modificare i prodotti in qualsiasi momento senza obbligo di preavviso. I prodotti offerti da Alpha Elettronica S.r.l. possono subire modifiche techiche e/o estetiche per contingenti esigenze di produzione e o per causa di forza maggiore.

Scheda tecnica

Disegni Tecnici

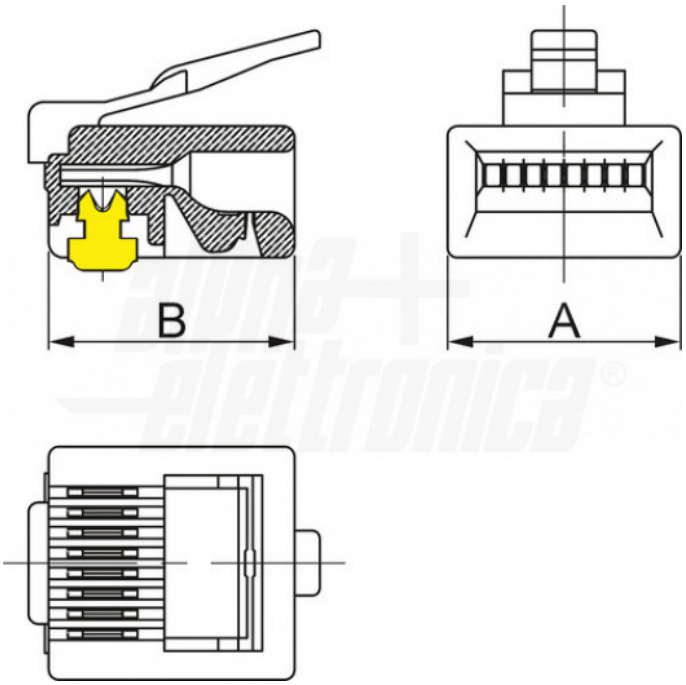

Alpha Elettronica si riserva il diritto di modificare i prodotti in qualsiasi momento senza obbligo di preavviso. I prodotti offerti da Alpha Elettronica S.r.l. possono subire modifiche techiche e/o estetiche per contingenti esigenze di produzione e o per causa di forza maggiore.