Scheda tecnica

44-43

Presa volante SP13 due poli

Presa Waterproof - Dritto - Nr. Poli: 2 - 13A - 250V - Volante - 0-2mm²

CE IP68 WEIPU® Connector

Dati del Prodotto

Alpha

Conforme ROHS:	Sì	Paese di origine	China

Caratteristiche Elettriche

Applicazione condensatore:	N/A	Capacità	N/A
Caratteristica:	N/A	Corrente di Ripple	N/A
Resistenza:	N/A	Tipo Schermatura	N/A
Corrente max:	13 A	Corrente min	N/A
Dielettrico:	N/A	Frequenza	N/A
Frequenza max:	N/A	Frequenza min	N/A
Frequenza min:	N/A	Potenza	N/A
Potenza:	N/A	Resistenza ESR	N/A
Rigidità dielettrica:	N/A	Tensione di lavoro	N/A
Tensione di tenuta:	N/A	Tensione max	250 V
Tensione min:	N/A	Tipo condensatore	N/A
Tolleranza:	N/A	Tolleranza capacità	N/A
Vita utile:	N/A		

Caratteristiche Generali

Marca:	Weipu	Classe ETIM	EC002460
Adatto per cavo:	N/A	Adatto per placca	N/A
Configurazione Poli:	N/A	n. poli	2
Tipo Potenziometro:	N/A	Orientamento	Dritto
Genere:	Presa	Genere A	N/A
Genere B:	N/A	Genere di potenziometro	N/A
Serie Fornitore:	SP13	Tipo Connettore A	N/A
Tipo Connettore B:	N/A		

Caratteristiche Termiche

Temperatura di lavoro:	-25/80 °C

Alpha Elettronica si riserva il diritto di modificare i prodotti in qualsiasi momento senza obbligo di preavviso. I prodotti offerti da Alpha Elettronica S.r.l. possono subire modifiche techiche e/o estetiche per contingenti esigenze di produzione e o per causa di forza maggiore.

Scheda tecnica

Caratteristiche Meccaniche

Filetto PG (DIN40430):	N/A	Montaggio connettore	volante
Tipo Keystone:	N/A	Angolo di rotazione	N/A
Cicli di inserzione:	N/A	Diametro	N/A
Diametro albero:	N/A	Per cavo	N/A
Diametro cavo max:	6,5 mm	Diametro cavo min	4 mm
Fissaggio:	N/A	Forza spina-presa	N/A
Grado di protezione:	IP68	Lunghezza	N/A
Lunghezza albero:	N/A	Materiale Contatti	Lega di rame dorata
Materiale Corpo:	Nylon	Materiale Pista	N/A
Sezione conduttori:	0-2 mm²	Spaziatura derivazioni	N/A
Superficie albero:	N/A	Terminazione	N/A
Tipo contatto:	N/A		

Predefinito

EAN13:	8017443644038	Layout	N/A
DispoData:	N/A	In Promo	N/A
DatiConfiguratore:	N/A	SPR_Descrizione_ENG	N/A
SPR_Descrizione_ITA:	N/A	SPR_DT_Footer	N/A
Energy Label:	N/A	Str.Etic.ENG	N/A
Str.Etic.ITA:	N/A	Keywords	N/A
PercorsoArticolo:	N/A	SPR_StringaConfezioneSlim	N/A
SPR_StringaImballoSlim:	N/A	SPR_StringaMultiploSlim	N/A
StringaPackaging:	N/A	SPR_StringaPrezzoPerSlim	N/A
Tipo Confezione:	Sacchetto	Video	N/A

Dati basilari

Descr2.ENG:	N/A

Disegni Tecnici

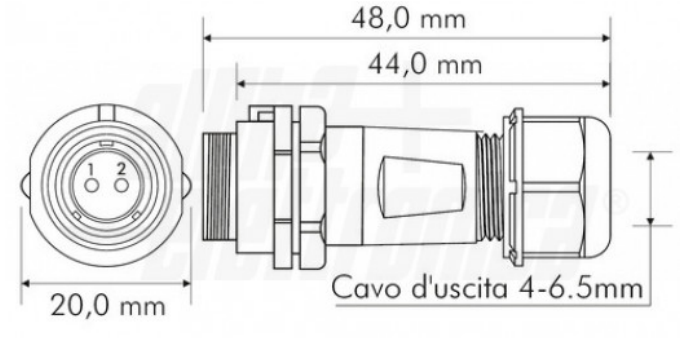

Alpha Elettronica si riserva il diritto di modificare i prodotti in qualsiasi momento senza obbligo di preavviso. I prodotti offerti da Alpha Elettronica S.r.l. possono subire modifiche techiche e/o estetiche per contingenti esigenze di produzione e o per causa di forza maggiore.