Scheda tecnica

38-1

Presa per batterie irreversibile - Contatto maschio

Spina - Maschio - A pannello

Dati del Prodotto

Alpha

Paese di origine:	China

Caratteristiche Elettriche

Applicazione condensatore:	N/A	Capacità	N/A
Caratteristica:	N/A	Resistenza	N/A
Corrente di Ripple:	N/A	Tipo Schermatura	N/A
Corrente min:	N/A	Dielettrico	N/A
Frequenza:	N/A	Frequenza max	N/A
Frequenza min:	N/A	Potenza	N/A
Frequenza min:	N/A	Potenza	N/A
Resistenza ESR:	N/A	Rigidità dielettrica	N/A
Tensione di lavoro:	N/A	Tensione di tenuta	N/A
Tensione min:	N/A	Tipo condensatore	N/A
Tolleranza:	N/A	Tolleranza capacità	N/A
Vita utile:	N/A		

Caratteristiche Generali

Marca:	Alpha elettronica	Classe ETIM	EC000516
Adatto per cavo:	N/A	Adatto per placca	N/A
Configurazione Poli:	N/A	Genere Contatto	Maschio
Tipo Potenziometro:	N/A	Colore RAL	N/A
Genere A:	N/A	Genere B	N/A
Genere Corpo:	Femmina	Genere di potenziometro	N/A
Ingressi e uscite:	N/A	Numero totale vie	N/A
Tipo Connettore A:	N/A	Tipo Connettore B	N/A

Alpha Elettronica si riserva il diritto di modificare i prodotti in qualsiasi momento senza obbligo di preavviso. I prodotti offerti da Alpha Elettronica S.r.l. possono subire modifiche techiche e/o estetiche per contingenti esigenze di produzione e o per causa di forza maggiore.

Scheda tecnica

Caratteristiche Meccaniche

Filetto PG (DIN40430):	N/A	Montaggio connettore	A pannello
Tipo Keystone:	N/A	Altezza dado	N/A
Altezza rondella:	N/A	Angolo di rotazione	N/A
Cicli di inserzione:	N/A	Coperchio	N/A
Diametro:	N/A	Diametro albero	N/A
Per cavo:	N/A	Diametro filetto	N/A
Dimensione chiave:	N/A	Fissaggio	N/A
Forza spina-presa:	N/A	Guarnizioni incluse non installate	N/A
Guarnizioni preinstallate:	N/A	Guidacavo	N/A
Larghezza dado:	N/A	Lunghezza	N/A
Lunghezza albero:	N/A	Lunghezza filetto	N/A
Materiale Contatti:	Ottone stagnato	Materiale Corpo	Nylon 6
Materiale Pista:	N/A	Spaziatura derivazioni	N/A
Superficie albero:	N/A	Terminazione	N/A
Tipo contatto:	N/A		

Predefinito

EAN13:	8017443529168	Layout	Spine-Quantità+imballo
In Promo:	0.0	SPR_Descrizione_ENG	**Irreversible battery socket**
SPR_Descrizione_ITA:	**Presa per batterie irreversibile - Contatto maschio**	Str.Etic.ENG	Maschio
Str.Etic.ITA:	Maschio	Keywords	Connettori capicorda, Capicorda, Capocorda, Morsetto, Morsetti, Componenti, Connettori, Connettore, Alpha elettronica, Alpha, Alfa, Elettronica
PercorsoArticolo:	Componenti / Connettori Capicorda / Faston	SPR_StringaConfezioneSlim	Sacchetto 10pz.
SPR_StringaImballoSlim:	100 pz.	SPR_StringaMultiploSlim	10 pz.
StringaPackaging:	Confezione: Sacchetto da 10pz. Imballo: Sacchetto da 10 sacchetti Prezzo per: 1pz. in sacchetto da 10pz. Multiplo di vendita: 10pz.	SPR_StringaPrezzoPerSlim	1 pz.
Tipo Confezione:	Sacchetto	Unita Confezione	pz.

Dati basilari

Descr2.ENG:	Plug - Maschio - A pannello

Alpha Elettronica si riserva il diritto di modificare i prodotti in qualsiasi momento senza obbligo di preavviso. I prodotti offerti da Alpha Elettronica S.r.l. possono subire modifiche techiche e/o estetiche per contingenti esigenze di produzione e o per causa di forza maggiore.

Scheda tecnica

Disegni Tecnici

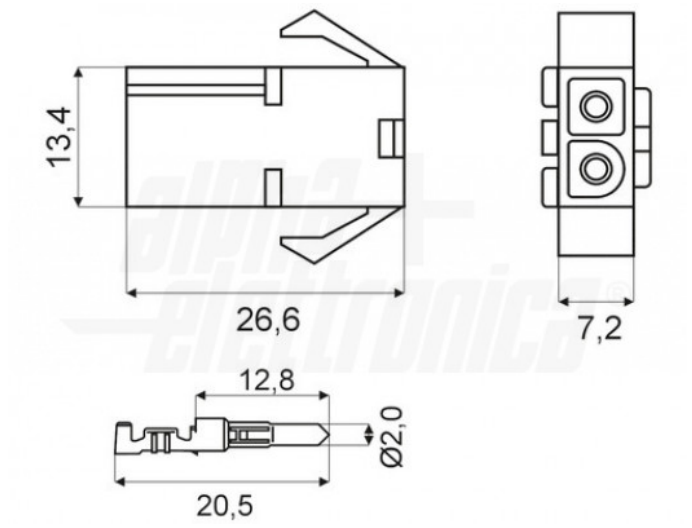

Alpha Elettronica si riserva il diritto di modificare i prodotti in qualsiasi momento senza obbligo di preavviso. I prodotti offerti da Alpha Elettronica S.r.l. possono subire modifiche techiche e/o estetiche per contingenti esigenze di produzione e o per causa di forza maggiore.