Scheda tecnica

23-33/3-3

Adattatore di alimentazione IEC320 ad angolo retto C13 femmina a C14 maschio

Adattatore AC - 90° - Femmina C13 - Maschio C14

CE

Dati del Prodotto

Alpha

Conforme ROHS:	Sì	Paese di origine	China

Caratteristiche Elettriche

Applicazione condensatore:	N/A	Capacità	N/A
Caratteristica:	N/A	Resistenza	N/A
Corrente di Ripple:	N/A	Tipo Schermatura	N/A
Corrente min:	N/A	Dielettrico	N/A
Frequenza:	N/A	Frequenza max	N/A
Frequenza min:	N/A	Frequenza min	N/A
Potenza:	N/A	Potenza	N/A
Resistenza ESR:	N/A	Tensione di lavoro	N/A
Tensione di tenuta:	N/A	Tensione min	N/A
Tipo condensatore:	N/A	Tolleranza	N/A
Tolleranza capacità:	N/A	Vita utile	N/A

Caratteristiche Generali

Marca:	Alpha elettronica	A	Maschio C14
Da:	Femmina C13	Classe ETIM	EC003546
Adatto per cavo:	N/A	Adatto per placca	N/A
Configurazione Poli:	N/A	Tipo Potenziometro	N/A
Orientamento:	90°	Colore RAL	N/A
Genere:	Adattatore	Genere A	Femmina
Genere B:	Maschio	Genere di potenziometro	N/A
Tipo Connettore A:	C13	Tipo Connettore B	C14

Alpha Elettronica si riserva il diritto di modificare i prodotti in qualsiasi momento senza obbligo di preavviso. I prodotti offerti da Alpha Elettronica S.r.l. possono subire modifiche techiche e/o estetiche per contingenti esigenze di produzione e o per causa di forza maggiore.

Scheda tecnica

Caratteristiche Meccaniche

Filetto PG (DIN40430):	N/A	Tipo Keystone	N/A
Altezza dado:	N/A	Altezza rondella	N/A
Angolo di rotazione:	N/A	Cicli di inserzione	N/A
Diametro:	N/A	Diametro albero	N/A
Per cavo:	N/A	Diametro filetto	N/A
Dimensione chiave:	N/A	Fissaggio	N/A
Forza spina-presa:	N/A	Guarnizioni incluse non installate	N/A
Guarnizioni preinstallate:	N/A	Guidacavo	N/A
Larghezza dado:	N/A	Lunghezza	N/A
Lunghezza albero:	N/A	Lunghezza filetto	N/A
Materiale Pista:	N/A	Spaziatura derivazioni	N/A
Superficie albero:	N/A	Terminazione	N/A
Tipo contatto:	N/A		

Predefinito

EAN13:	8017443685550	Layout	N/A
DispoData:	N/A	In Promo	N/A
DatiConfiguratore:	N/A	SPR_Descrizione_ENG	N/A
SPR_Descrizione_ITA:	N/A	SPR_DT_Footer	N/A
Energy Label:	N/A	Str.Etic.ENG	N/A
Str.Etic.ITA:	N/A	Keywords	N/A
PercorsoArticolo:	N/A	SPR_StringaConfezioneSlim	N/A
SPR_StringaImballoSlim:	N/A	SPR_StringaMultiploSlim	N/A
StringaPackaging:	N/A	SPR_StringaPrezzoPerSlim	N/A
Tipo Confezione:	PolyBag	Video	N/A

Dati basilari

Descr2.ENG:	N/A

Disegni Tecnici

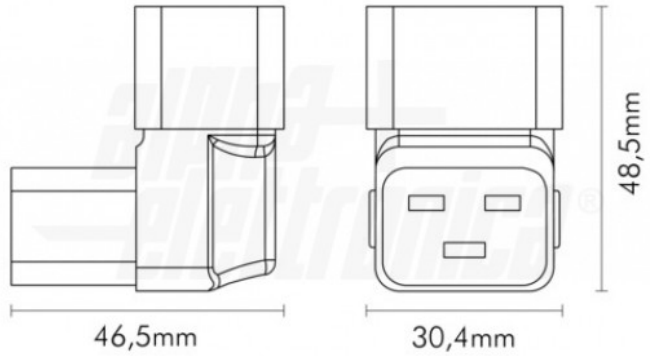

Alpha Elettronica si riserva il diritto di modificare i prodotti in qualsiasi momento senza obbligo di preavviso. I prodotti offerti da Alpha Elettronica S.r.l. possono subire modifiche techiche e/o estetiche per contingenti esigenze di produzione e o per causa di forza maggiore.