Scheda tecnica

22-60-022

Terminale a bussola preisolato per cavo 6mm² - AWG10 - Verde

Terminale a bussola - Puntale singolo cavo

Dati del Prodotto

Alpha

Conforme ROHS:	Sì	Paese di origine	China

Caratteristiche Elettriche

Applicazione condensatore:	N/A	Capacità	N/A
Caratteristica:	N/A	Resistenza	N/A
Corrente di Ripple:	N/A	Tipo Schermatura	N/A
Corrente min:	N/A	Dielettrico	N/A
Frequenza:	N/A	Frequenza max	N/A
Frequenza min:	N/A	Frequenza min	N/A
Potenza:	N/A	Potenza	N/A
Resistenza ESR:	N/A	Rigidità dielettrica	N/A
Tensione di lavoro:	N/A	Tensione di tenuta	N/A
Tensione max:	300 V	Tensione min	N/A
Tipo condensatore:	N/A	Tolleranza	N/A
Tolleranza capacità:	N/A	Vita utile	N/A

Caratteristiche Generali

Marca:	Alpha elettronica	Adatto per cavo	N/A
Classe ETIM:	EC001052	Adatto per placca	N/A
Configurazione Poli:	N/A	Tipo Connettore	Puntale singolo cavo
Tipo Potenziometro:	N/A	Colore	Verde
Colore RAL:	N/A	Genere	Terminatore
Genere A:	N/A	Genere B	N/A
Genere di potenziometro:	N/A	Ingressi e uscite	N/A
Numero totale vie:	N/A	AWG	10
Tipo Connettore A:	N/A	Tipo Connettore B	N/A

Alpha Elettronica si riserva il diritto di modificare i prodotti in qualsiasi momento senza obbligo di preavviso. I prodotti offerti da Alpha Elettronica S.r.l. possono subire modifiche techiche e/o estetiche per contingenti esigenze di produzione e o per causa di forza maggiore.

Scheda tecnica

Caratteristiche Meccaniche

Filetto PG (DIN40430):	N/A	Tipo Keystone	N/A
Altezza dado:	N/A	Altezza rondella	N/A
Angolo di rotazione:	N/A	Cicli di inserzione	N/A
Coperchio:	N/A	Diametro	N/A
Diametro albero:	N/A	Per cavo	N/A
Diametro filetto:	N/A	Dimensione chiave	N/A
Fissaggio:	a crimpare	Forza spina-presa	N/A
Guarnizioni incluse non installate:	N/A	Guarnizioni preinstallate	N/A
Guidacavo:	N/A	Larghezza dado	N/A
Lunghezza:	N/A	Lunghezza albero	N/A
Lunghezza filetto:	N/A	Materiale Contatti	Rame stagnato
Materiale Corpo:	PE	Materiale Pista	N/A
Sezione conduttori:	6 mm²	Spaziatura derivazioni	N/A
Superficie albero:	N/A		

Predefinito

EAN13:	8017443652385	In Promo	0.0
SPR_Descrizione_ENG:	**End-sleeve insulated tube terminal for copper conductors - Cable 6mm² - AWG10 - Green**	SPR_Descrizione_ITA	**Terminale a bussola preisolato per cavo 6mm² - AWG10 - Verde**
Str.Etic.ENG:	Puntale singolo cavo	Str.Etic.ITA	Puntale singolo cavo
Keywords:	Preisolati, A tubetto, Pre-isolati, Pre isolati, Bussola, Puntalini, Capicorda, Puntale, Puntali, Connettori capicorda, Capocorda, Morsetto, Morsetti, Componenti, Connettori, Connettore, Alpha elettronica, Alpha, Alfa, Elettronica	PercorsoArticolo	Componenti / Connettori Capicorda / Terminali a bussola
SPR_StringaConfezioneSlim:	PolyBag 100pz.	SPR_StringaImballoSlim	500 pz.
SPR_StringaMultiploSlim:	100 pz.	StringaPackaging	Confezione: PolyBag da 100pz. Imballo: Sacchetto da 5 polybag Prezzo per: 1pz. in polybag da 100pz. Multiplo di vendita: 100pz.
SPR_StringaPrezzoPerSlim:	1 pz.	Tipo Confezione	PolyBag
Unita Confezione:	pz.		

Dati basilari

Descr2.ENG:	Pin Terminal - Puntale singolo cavo

Alpha Elettronica si riserva il diritto di modificare i prodotti in qualsiasi momento senza obbligo di preavviso. I prodotti offerti da Alpha Elettronica S.r.l. possono subire modifiche techiche e/o estetiche per contingenti esigenze di produzione e o per causa di forza maggiore.

Scheda tecnica

Disegni Tecnici

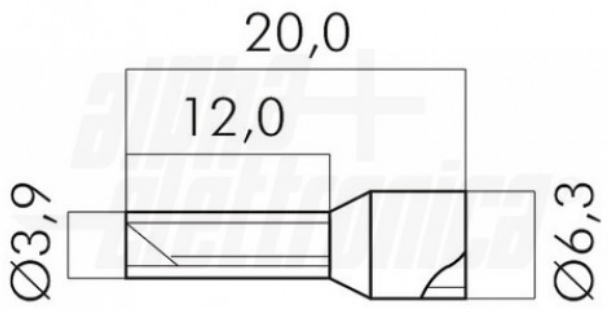

Alpha Elettronica si riserva il diritto di modificare i prodotti in qualsiasi momento senza obbligo di preavviso. I prodotti offerti da Alpha Elettronica S.r.l. possono subire modifiche techiche e/o estetiche per contingenti esigenze di produzione e o per causa di forza maggiore.