Scheda tecnica

22-55-3.2

Terminale ad occhiello preisolato - 3,2mm - Adatto per cavo 0,5-1,5mm²

Isolante colore rosso
Per cavo 0,5-1,5mm²
Contatto A crimpare
Corpo Ottone

Confezione contenente 100 pezzi

Occhiello

Dati del Prodotto

Alpha

Conforme ROHS:	Sì	Paese di origine	China

Caratteristiche Elettriche

Applicazione condensatore:	N/A	Capacità	N/A
Caratteristica:	N/A	Resistenza	N/A
Corrente di Ripple:	N/A	Tipo Schermatura	N/A
Corrente min:	N/A	Dielettrico	N/A
Frequenza:	N/A	Frequenza max	N/A
Frequenza min:	N/A	Potenza	N/A
Frequenza min:	N/A	Potenza	N/A
Resistenza ESR:	N/A	Rigidità dielettrica	N/A
Tensione di lavoro:	N/A	Tensione di tenuta	N/A
Tensione min:	N/A	Tipo condensatore	N/A
Tolleranza:	N/A	Tolleranza capacità	N/A
Vita utile:	N/A		

Caratteristiche Generali

Marca:	Alpha elettronica	Classe ETIM	EC001052
Adatto per cavo:	N/A	Adatto per placca	N/A
Configurazione Poli:	N/A	Tipo Potenziometro	N/A
Colore:	Rosso	Colore RAL	N/A
Genere A:	N/A	Genere B	N/A
Genere di potenziometro:	N/A	Ingressi e uscite	N/A
Numero totale vie:	N/A	AWG	AWG 22-16
Tipo Connettore A:	N/A	Tipo Connettore B	N/A

Alpha Elettronica si riserva il diritto di modificare i prodotti in qualsiasi momento senza obbligo di preavviso. I prodotti offerti da Alpha Elettronica S.r.l. possono subire modifiche techiche e/o estetiche per contingenti esigenze di produzione e o per causa di forza maggiore.

Scheda tecnica

Caratteristiche Meccaniche

Filetto PG (DIN40430):	N/A	Tipo Keystone	N/A
Altezza dado:	N/A	Altezza rondella	N/A
Angolo di rotazione:	N/A	Dim. B	5,7 mm
Cicli di inserzione:	N/A	Coperchio	N/A
Dim. DØ:	4,3 mm	Dim. D2	3,2 mm
Diametro:	N/A	Diametro albero	N/A
Per cavo:	N/A	Diametro filetto	N/A
Dimensione chiave:	N/A	Dim. F	4,95 mm
Fissaggio:	N/A	Foro fissaggio	N/A
Forza spina-presa:	N/A	Guarnizioni incluse non installate	N/A
Guarnizioni preinstallate:	N/A	Guidacavo	N/A
Dim. H:	10 mm	Dim. L	17,8 mm
Larghezza dado:	N/A	Lunghezza	N/A
Lunghezza albero:	N/A	Lunghezza filetto	N/A
Materiale Corpo:	Ottone nichelato	Materiale Isolamento	PE
Materiale Pista:	N/A	Spaziatura derivazioni	N/A
Superficie albero:	N/A	Terminazione	N/A
Tipo contatto:	N/A		

Predefinito

EAN13:	8017443651791	In Promo	0.0
SPR_Descrizione_ENG:	**Ring pre-insulated terminal - 3,2mm - Suitable for 0,5-1,5mm² cable wire**	SPR_Descrizione_ITA	**Terminale ad occhiello preisolato - 3,2mm - Adatto per cavo 0,5-1,5mm²**
Keywords:	Connettori capicorda, Capicorda, Capocorda, Morsetto, Morsetti, Componenti, Connettori, Connettore, Alpha elettronica, Alpha, Alfa, Elettronica	PercorsoArticolo	Componenti / Connettori Capicorda / Occhielli
SPR_StringaConfezioneSlim:	PolyBag 100pz.	SPR_StringaImballoSlim	1000 pz.
SPR_StringaMultiploSlim:	100 pz.	StringaPackaging	Confezione: PolyBag da 100pz. Imballo: Sacchetto da 10 polybag Prezzo per: 1pz. in polybag da 100pz. Multiplo di vendita: 100pz.
SPR_StringaPrezzoPerSlim:	1 pz.	Tipo Confezione	PolyBag
Unita Confezione:	pz.		

Dati basilari

Descr2.ENG:	Ring Terminal

Alpha Elettronica si riserva il diritto di modificare i prodotti in qualsiasi momento senza obbligo di preavviso. I prodotti offerti da Alpha Elettronica S.r.l. possono subire modifiche techiche e/o estetiche per contingenti esigenze di produzione e o per causa di forza maggiore.

Disegni Tecnici

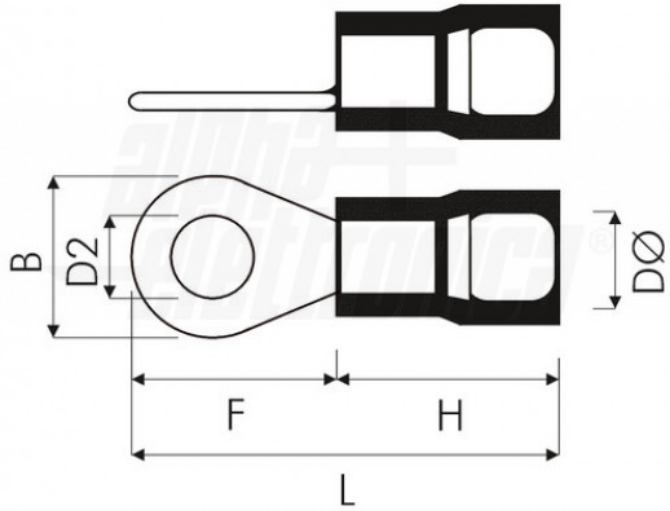

Alpha Elettronica si riserva il diritto di modificare i prodotti in qualsiasi momento senza obbligo di preavviso. I prodotti offerti da Alpha Elettronica S.r.l. possono subire modifiche techiche e/o estetiche per contingenti esigenze di produzione e o per causa di forza maggiore.