Scheda tecnica

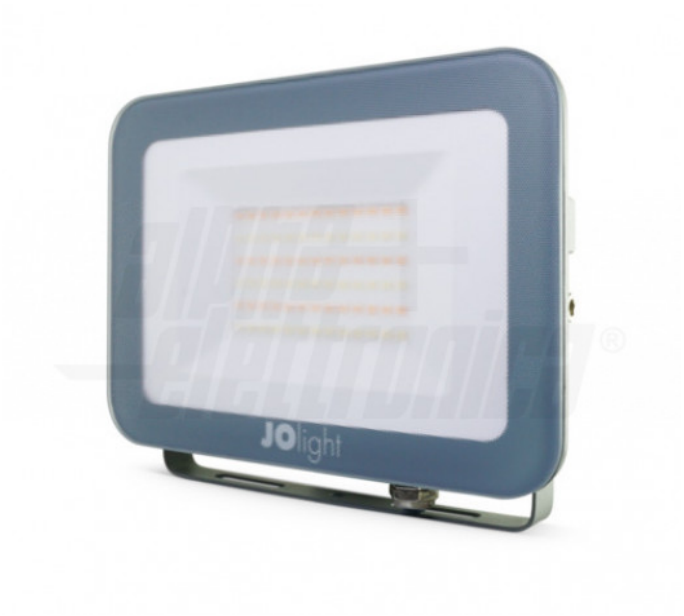

JO445/030CCT

Proiettore Led 30W - 230Vac - CCT - Ultra slim - Serie Trio

Proiettore - Grigio - CCT Regolabile - 2800lm - 120° - 30W - 230Vac - 3000-6000K

IP65

Dati del Prodotto

Caratteristiche Generali

Adatto per:	N/A
Tipo Confezione:	Scatola
Dispositivi comandabili:	N/A
Frequenza di trasmissione Wi-Fi:	N/A
Indicatore di stato:	N/A
Numero cicli di accensione:	15000
Numero dispositivi comandabili:	N/A
Range Wi-Fi:	N/A
Sezione conduttori:	N/A
Tempo di vita L70B50:	30000 h
Serie:	Trio

Alimentazione	N/A
Configurazione iniziale	N/A
Distanza visibilità	N/A
Funzione memoria	N/A
Installazione	N/A
Numero di pulsanti collegabili	N/A
Piattaforme compatibili	N/A
Rischio fotobiologico	Esente
Classe ETIM	EC001744
Marca	Jolight

Caratteristiche Elettriche

Alimentatore:	Integrato
Classe isolamento:	I
Fattore di potenza PF:	0.9
Potenza:	30 W
Potenza Canale Blue:	N/A
Potenza Canale Red:	N/A
Potenza nominale (36V):	N/A
Tens. funzionamento AC:	230Vac

Carico max.	N/A
Dimmerabile	no
Frequenza	50-60Hz
Potenza Autoconsumo	N/A
Potenza Canale Green	N/A
Potenza Canale White	N/A
Protezioni	N/A
Tolleranza d'ingresso	±10%

Alpha Elettronica si riserva il diritto di modificare i prodotti in qualsiasi momento senza obbligo di preavviso. I prodotti offerti da Alpha Elettronica S.r.l. possono subire modifiche techiche e/o estetiche per contingenti esigenze di produzione e o per causa di forza maggiore.

Scheda tecnica

Caratteristiche Meccaniche

Altezza:	164 mm
Connessioni:	Cavo libero
Diffusore:	Vetro temprato
Dimensioni:	N/A
Grado di protezione:	IP65
Larghezza:	195 mm
Lunghezza braccio:	N/A
Materiale attuatore:	N/A
Materiale lente:	N/A
Orientabile:	si
Peso alluminio al metro:	N/A
Res. Meccanica:	IK08

Colore corpo	Grigio
Diametro lente	N/A
Dimensioni	31mm x 195mm x 164mm
Fissaggio	Staffe Incluse
Ingrandimento	N/A
Lunghezza	31 mm
Lunghezza cavo	0,5 m
Materiale corpo	Acciaio
Montaggio	A parete
Per profili	N/A
Peso cover al metro	N/A
Tipologia cavo	H05RNF

Caratteristiche Termiche

Temp. di funzionamento:	-10 / 40 °C

Caratteristiche di Illuminazione

Angolo di emissione:	120 °
CRI:	80 %
Starting time:	0,25 s

Colore	CCT Regolabile
Flusso	2800 lm

Caratteristiche Sorgente Luminosa

Temp. Colore:	3000-6000K

Disegni Tecnici

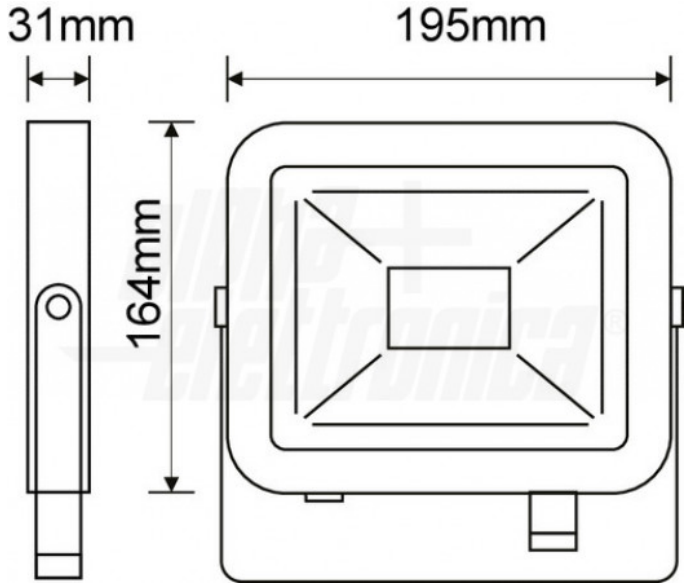

Alpha Elettronica si riserva il diritto di modificare i prodotti in qualsiasi momento senza obbligo di preavviso. I prodotti offerti da Alpha Elettronica S.r.l. possono subire modifiche techiche e/o estetiche per contingenti esigenze di produzione e o per causa di forza maggiore.