Scheda tecnica

87-011

Riduttore UHF PL259 UG175

Adattatore/riduttore per connettore PL259.
Riduce il diametro del foro consentendo di collegare cavi RG58 e similari.

Adattatore UHF-CB - Dritto - ø5mm

Dati del Prodotto

Caratteristiche Elettriche

Applicazione condensatore:	N/A
Caratteristica:	N/A
Corrente min:	N/A
Frequenza:	N/A
Frequenza min:	N/A
Potenza:	N/A
Potenza:	N/A
Resistenza ESR:	N/A
Tensione di tenuta:	N/A
Tipo condensatore:	N/A
Tolleranza capacità:	N/A

Capacità	N/A
Corrente di Ripple	N/A
Dielettrico	N/A
Frequenza max	N/A
Frequenza min	N/A
Impedenza	50 ohm
Resistenza	N/A
Tensione di lavoro	N/A
Tensione min	N/A
Tolleranza	N/A
Vita utile	N/A

Caratteristiche Generali

Tipo Connettore A:	ø5mm
Adatto per placca:	N/A
Colore RAL:	N/A
Tipo Confezione:	Sacchetto
Genere di potenziometro:	N/A
Tipo Potenziometro:	N/A
Marca:	Alpha elettronica

Per cavo	N/A
Orientamento	Dritto
Configurazione Poli	N/A
Genere	Adattatore
Foglio tecnico	UG175
Classe ETIM	EC001135

Alpha Elettronica si riserva il diritto di modificare i prodotti in qualsiasi momento senza obbligo di preavviso. I prodotti offerti da Alpha Elettronica S.r.l. possono subire modifiche techiche e/o estetiche per contingenti esigenze di produzione e o per causa di forza maggiore.

Scheda tecnica

Caratteristiche Meccaniche

Altezza dado:	N/A
Angolo di rotazione:	N/A
Diametro:	N/A
Per cavo:	N/A
Dimensione chiave:	N/A
Fissaggio:	N/A
Guarnizioni incluse non installate:	N/A
Guidacavo:	N/A
Lunghezza:	N/A
Lunghezza filetto:	N/A
Materiale Pista:	N/A
Superficie albero:	N/A
Tipo contatto:	N/A

Altezza rondella	N/A
Cicli di inserzione	N/A
Diametro albero	N/A
Diametro filetto	N/A
Filetto PG (DIN40430)	N/A
Forza spina-presa	N/A
Guarnizioni preinstallate	N/A
Larghezza dado	N/A
Lunghezza albero	N/A
Materiale Corpo	Ottone nichelato
Spaziatura derivazioni	N/A
Terminazione	N/A

Disegni Tecnici

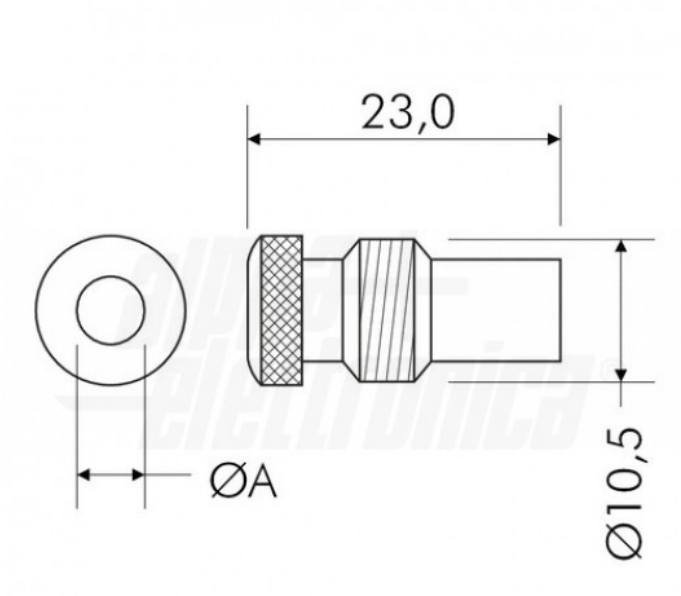

Alpha Elettronica si riserva il diritto di modificare i prodotti in qualsiasi momento senza obbligo di preavviso. I prodotti offerti da Alpha Elettronica S.r.l. possono subire modifiche techiche e/o estetiche per contingenti esigenze di produzione e o per causa di forza maggiore.