Scheda tecnica

LL0510Y-D

Led Ø5mm - Alta luminosità - Lente diffusa - Giallo

LED - Giallo - 2.3Vdc (2-2.5Vdc) - 5mm

Dati del Prodotto

Caratteristiche Generali

Adatto per:	N/A
Classe ETIM:	EC001019
Configurazione iniziale:	N/A
Dispositivi comandabili:	N/A
Frequenza di trasmissione Wi-Fi:	N/A
Indicatore di stato:	N/A
Montaggio connettore:	N/A
Numero dispositivi comandabili:	N/A
Range Wi-Fi:	N/A
Tipo di led:	5mm

Alimentazione	N/A
Marca	Alpha elettronica
Tipo Confezione	Sacchetto
Distanza visibilità	N/A
Funzione memoria	N/A
Installazione	N/A
Numero di pulsanti collegabili	N/A
Piattaforme compatibili	N/A
Sezione conduttori	N/A

Caratteristiche Elettriche

Carico max.:	N/A
Potenza Autoconsumo:	N/A
Protezioni:	N/A

Corrente ingresso max	20 mA
Potenza nominale (36V)	N/A
Tens. funzionamento DC	2.3Vdc (2-2.5Vdc)

Caratteristiche Meccaniche

Colore corpo:	Diffuso
Diametro lente:	N/A
Ingrandimento:	N/A
Materiale lente:	N/A
Peso alluminio al metro:	N/A

Diametro	5 mm
Forma	N/A
Lunghezza braccio	N/A
Numero di pin	2
Peso cover al metro	N/A

Caratteristiche Termiche

Temp. di funzionamento:	-10 / 70 °C

Alpha Elettronica si riserva il diritto di modificare i prodotti in qualsiasi momento senza obbligo di preavviso. I prodotti offerti da Alpha Elettronica S.r.l. possono subire modifiche techiche e/o estetiche per contingenti esigenze di produzione e o per causa di forza maggiore.

Scheda tecnica

Caratteristiche di Illuminazione

Angolo di emissione:	45 °	Colore	Giallo
Intensità luminosa:	2500 mcd	Lunghezza d'onda	589 nm

Disegni Tecnici

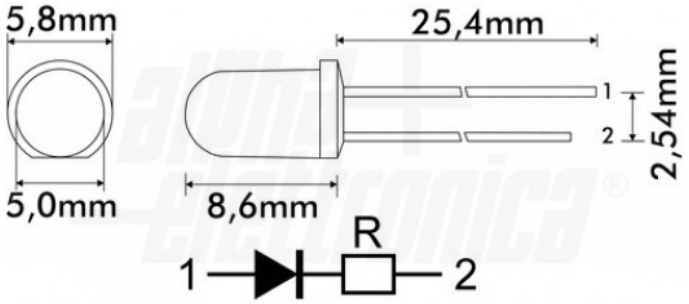

Alpha Elettronica si riserva il diritto di modificare i prodotti in qualsiasi momento senza obbligo di preavviso. I prodotti offerti da Alpha Elettronica S.r.l. possono subire modifiche techiche e/o estetiche per contingenti esigenze di produzione e o per causa di forza maggiore.