Scheda tecnica

SWD120-43060

Alimentatore switching 120W - 30Vdc 4A - 2 Connettori

Alimentatore Fisso - 100-230Vac - 120W - 4000mA

IP20

Dati del Prodotto

Caratteristiche Elettriche

Potenza:	120 W
Protezioni:	sovraccarico, sovratemperatura, corto circuito
Regolazione di carico:	5 %
Ripple:	50 mV
Tensione d'uscita:	30 V
Tolleranza tensione d'uscita:	5 %

Frequenza	50/60 Hz
Corrente d'uscita	4000 mA
Regolazione di linea	5 %
Tensione d'ingresso	100-230Vac
Tolleranza d'ingresso	±10%

Caratteristiche Generali

Classe isolamento:	II
Grado Protezione:	IP20
Tecnologia:	switching
Tipo Confezione:	Scatola appendibile

Costruzione	desktop
Classe ETIM	EC001781
Tipo regolazione	CV

Caratteristiche Meccaniche

Cavo d'ingresso:	separato 1.5m da Spina Europa a Spina IEC320 C8
Colore:	Nero
Connettori:	5,5x2,1mm, 5,5x2,5mm
Materiale contenitore:	Plastico
Raffreddamento:	con ventola

Cavo d'uscita	integrato 2m
Connessioni	connettore intercambiabile
Dimensioni (LxWxH)	156 x 80 x 48mm
Polarità	invertibile

Caratteristiche Termiche

Temperatura di lavoro:	-10/30 °C

Alpha Elettronica si riserva il diritto di modificare i prodotti in qualsiasi momento senza obbligo di preavviso. I prodotti offerti da Alpha Elettronica S.r.l. possono subire modifiche techiche e/o estetiche per contingenti esigenze di produzione e o per causa di forza maggiore.

Disegni Tecnici

Dimensioni

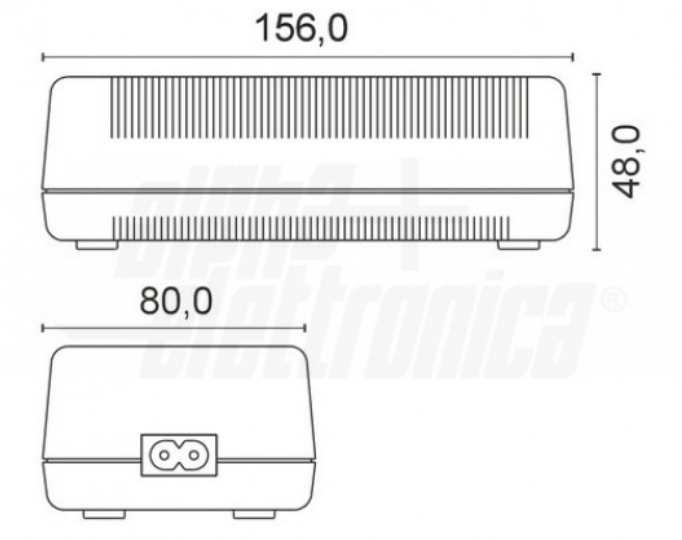

Alpha Elettronica si riserva il diritto di modificare i prodotti in qualsiasi momento senza obbligo di preavviso. I prodotti offerti da Alpha Elettronica S.r.l. possono subire modifiche techiche e/o estetiche per contingenti esigenze di produzione e o per causa di forza maggiore.