Scheda tecnica

BLF12-100G1

Batteria ricaricabile Litio LiFePO4 12,8V 100Ah con BMS

Batteria - LiFePO4 - BMS - 12.8V - 100Ah - Connessioni: a vite M8

vite M8

IP65

Dati del Prodotto

Caratteristiche Elettriche

Capacità:	100 Ah
Connessione serie:	4 max
Corrente di carica raccomandata:	50 A
Energia:	1280 KWh
Tensione:	12,8 V
Tensione di fine scarica:	11,2 V

Connessione parallelo	4 max
Corrente di carica massima	100 A
Corrente di scarica massima	100A
Protezioni	Bassa temperatura, Corto circuito, Scarica eccessiva, Sovraccarica, Sovracorrente, Sovratemperatura
Tensione di carica stand-by	14,6 V

Caratteristiche Generali

Caratteristiche aggiuntive:	BMS
Interfaccia di controllo:	Tasto fisico
Classe ETIM:	EC000357
Tipo Confezione:	Scatola

Cicli di vita	3500
Tecnologia	LiFePO4
Marca	join

Caratteristiche Meccaniche

Connessioni:	a vite M8
Grado di protezione:	IP65
Peso:	10.5Kg
Temperatura di scarica:	55 °C

Dimensioni	330mm x 172mm x 214mm
Materiale contenitore	ABS
Temperatura di carica	0 / 50 °C
Umidità	0 / 95 %

Alpha Elettronica si riserva il diritto di modificare i prodotti in qualsiasi momento senza obbligo di preavviso. I prodotti offerti da Alpha Elettronica S.r.l. possono subire modifiche techiche e/o estetiche per contingenti esigenze di produzione e o per causa di forza maggiore.

Disegni Tecnici

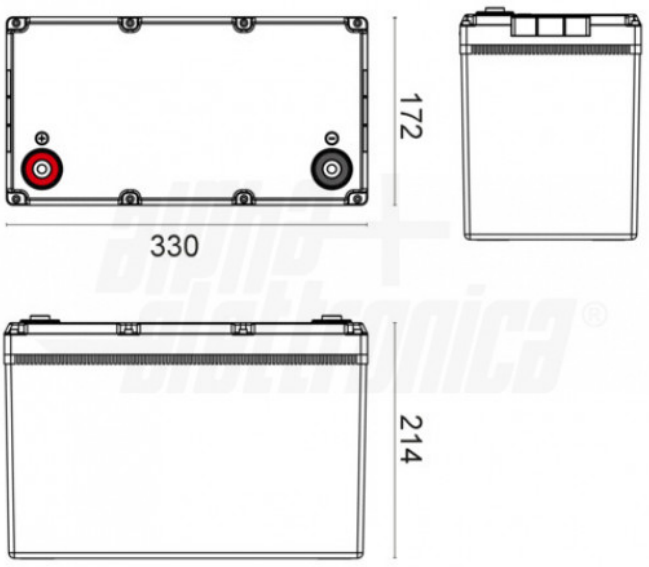

Alpha Elettronica si riserva il diritto di modificare i prodotti in qualsiasi momento senza obbligo di preavviso. I prodotti offerti da Alpha Elettronica S.r.l. possono subire modifiche techiche e/o estetiche per contingenti esigenze di produzione e o per causa di forza maggiore.