Scheda tecnica

330-066-1-N1

Interruttore antivandalo ø19mm bistabile luminoso - 12V - 1P - SPDT - ON/ON - 5 term. a saldare

Pulsante - Antivandalo - Interruttore - Bistabile - Luminoso: si - Luce: Rosso - 12Vac/dc - Nero - SPDT - 5A@250Vac, 5A@36Vdc - ON/ON - 5 terminali a saldare - ø19mm - Attuatore: Acciaio - IP67

IP67

Dati del Prodotto

Caratteristiche Generali

Attuatore:	Pulsante antivandalo
Comportamento:	Bistabile
Foro fissaggio:	ø19mm
Luminoso:	si
Montaggio:	Pannello con dado
N. poli:	1
Formato:	Antivandalo
Stato dei contatti:	ON/ON
Tensione illuminazione:	12Vac/dc
Tipi contatti:	SPDT
Tipologia:	Interruttore
Marca:	Alpha elettronica

Luce	Rosso
Forma dell'attuatore	Convesso
Grado di protezione	IP67
Attuatore	Acciaio
N. terminali	5
Portata	5A@250Vac, 5A@36Vdc
Serigrafia	ON/OFF
Temperatura di lavoro	-20 / 55 °C
Terminali	5 terminali a saldare
Tipo terminale	a saldare
Classe ETIM	EC000443
Tipo Confezione	PolyBag

Alpha Elettronica si riserva il diritto di modificare i prodotti in qualsiasi momento senza obbligo di preavviso. I prodotti offerti da Alpha Elettronica S.r.l. possono subire modifiche techiche e/o estetiche per contingenti esigenze di produzione e o per causa di forza maggiore.

Scheda tecnica

Disegni Tecnici

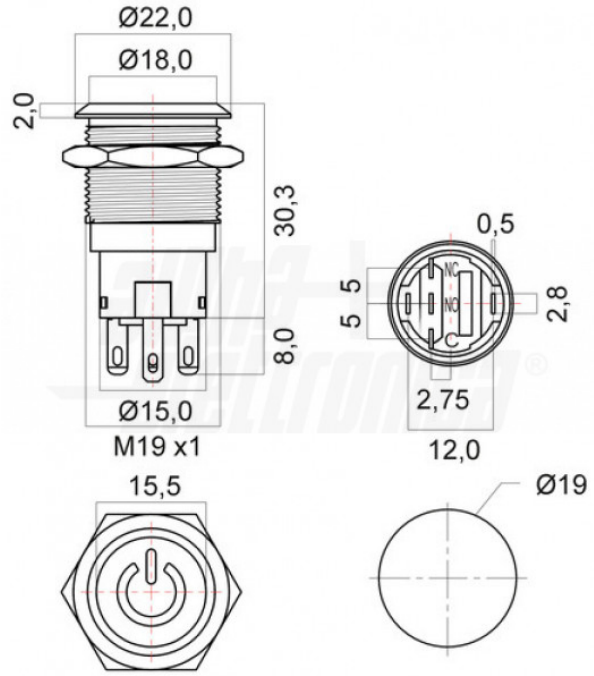

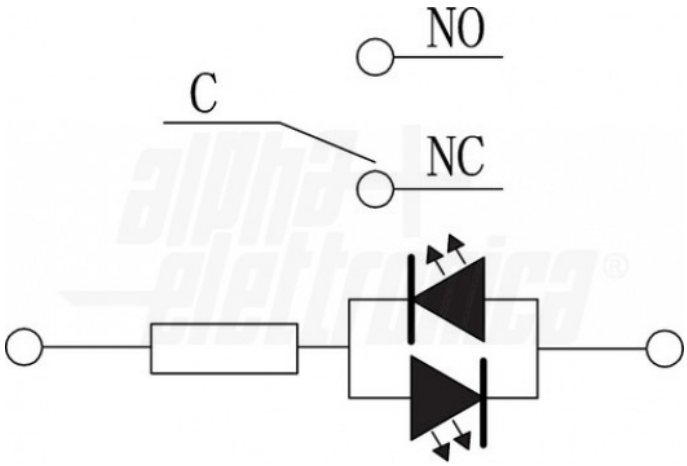

Alpha Elettronica si riserva il diritto di modificare i prodotti in qualsiasi momento senza obbligo di preavviso. I prodotti offerti da Alpha Elettronica S.r.l. possono subire modifiche techiche e/o estetiche per contingenti esigenze di produzione e o per causa di forza maggiore.